PRODUKT
POLSKI

DORA METAL®
Grupa DORA METAL

BAR line

Urządzenia i meble BAR line
katalog

30 letnie doświadczenie

OD **PROJEKTU** DO **ZADOWOLONEGO KLIENTA**

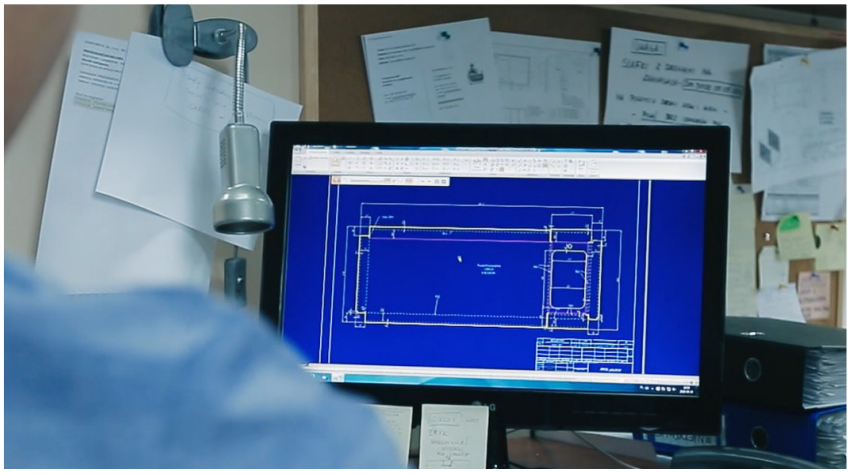

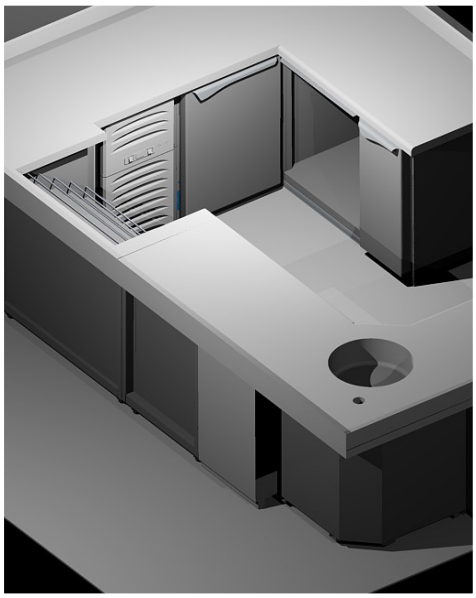

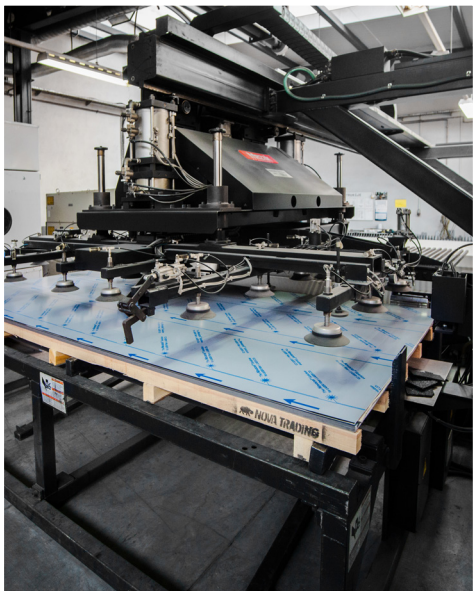

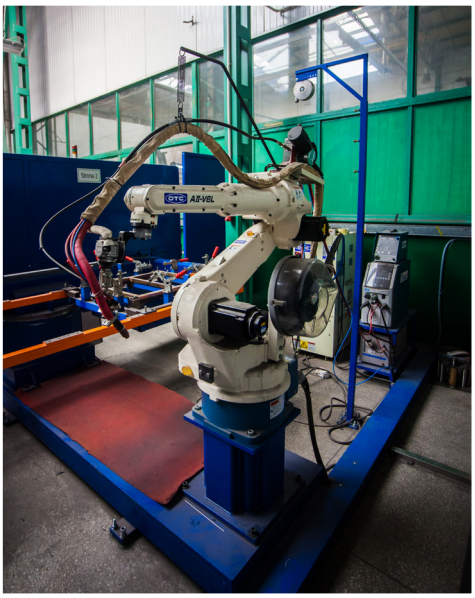

O NAS

DoraMetaltoproducentprofesjonalnychurządzeńimebligastronomicznychzestalinierdzewnej,zdługoletnią tradycją i doświadczeniem na rynku krajowym i zagranicznym.
Produktyonowoczesnymwzornictwieopartymnanajnowszychświatowychtrendach,estetykawykonaniaidbałośćoszczegółyorazfunkcjonalnośćiniezawodnośćichdziałania,toefektzaawansowanejtechnologii,wiedzyidoświadczeniaorazdobregozrozumieniapotrzebKlientów.Wszystkieprodukowaneprzez firmęwyrobywykonywanesązgodniezwymogamistawianymiprzezprzemysłgastronomiczny.Produkty posiadająwymaganeatestyicertyfikaty,aichwysokąjakośćpotwierdzająłicznenagrodyiwyróżnienia.

DOSTARCZAMY NASZE WYROBY DO PONAD 30 KRAJÓW ŚWIATA

POSIADAMY PONAD 30 000m² POWIERZCHNI PRODUKCYJNEJ

PONAD 120 000 WYPOSAŻONYCH OBIEKTÓW

300 WYKWALIFIKOWANYCH PRACOWNIKÓW

PONAD 30 LAT DOŚWIADCZENIA

NASZE MARKI

DORA METAL

Urządzenia chłodnicze
Urządzenia grzewcze
Systemy wydawcze
Urządzenia BAR LINE
Meble technologiczne

Kromet

Urządzenia z linii 700
Urządzenia z linii 900
Monobloki
Piece

INSTANCO

Koncepty Fast Food
Urządzenia gastronomiczne
Piece

Dora Vent Grupa Dora Metal

Okapy
Systemy wentylacyjne
Sufity wentylacyjne

DORA METAL

Urządzenia chłodnicze
Urządzenia grzewcze
Systemy wydawcze
Urządzenia BAR LINE
Meble technologiczne

NAGRODY I CERTYFIKATY

PRZEDSIĘBIORSTWO FAIR PLAY 2019

FCS FOODSERVICE CONSULTANTS SOCIETY INTERNATIONAL

ambasador POLSKIEJ GOSPODARKI

MEDAL EUROPEJSKI XXII 2011

Złoty Medal MTP 2010 2010

HORECA® 19. Międzynarodowe Targi Wyposażenia Hoteli i Gastronomii w Krakowie

© Dora Metal Sp. z o.o. Wszelkie prawa zastrzeżone.

PRZYKŁADOWE REALIZACJE

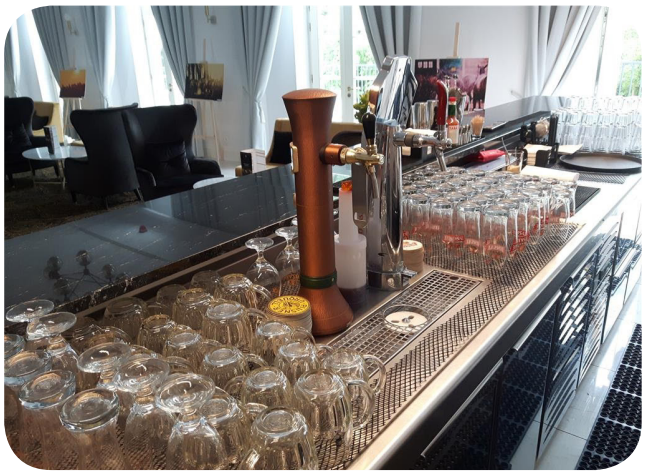

© Dora Metal Sp. z o.o. Wszelkie prawa zastrzeżone.

Spis treści

BAR line - Nowoczesne rozwiązania linii barowej 8

Urządzenia chłodnicze i mroźnicze 12
Opis techniczny 1
3 Informacje dodatkowe 14
- Podstawy chłodnicze z agregatem z boku 16
- Podstawy chłodnicze z maszynownią z boku bez agregatu 17
- Podstawy chłodnicze z agregatem centralnym 18
- Podstawy chłodnicze z maszynownią centralnie bez agregatu 19
- Podstawy mroźnicze z agregatem z boku 20
- Podstawy mroźnicze z maszynownią z boku bez agregatu 21
- Podstawy chłodnicze i mroźnicze z agregatem w podstawie 22
- Szafka chłodnicza wisząca 23

Meble barowe 25
Opis techniczny 26
- Podstawy szafkowe 26
- Stanowiska narożne 32
- Półki 34
- Panele ścienne 34
- Wanny na lód 34
- Podstawy szafkowe na kegi 35
- Panele wentylacyjne 35
- Cokół boczny 35
- Rodzaje szuflad 36

Płyty wierzchnie 39
Opis techniczny 40
Przykładowe możliwości konfiguracji płyt wierzchnich 41
- Płyty wierzchnie typ A 44
- Płyty wierzchnie typ B 45
- Płyty wierzchnie typ C i typ RP/RL 46

Dodatkowe możliwości
- nalewaki, zraszacze do kufli 47

EASY SERVICE

Łatwyserwis-konstrukcjawyrobuusprawniadostępdopodzespołówagregatu,obniżakosztynaprawserwisowychorazumożliwiaczyszczenieskraplaczaprzezobsługę.

CFC FREE

EkologiczneczynnikichłodniczeR134a,R404awolneodCFC-przyjaznedlaśrodowiska, nie wpływające na dziurę ozonową.

AUTO EVAPORATE

Automatyczneodparowaniekondensatupocyklurozmrażaniaparownika-pozwalana bezobsługową pracę urządzenia.

LED

OświetlenieLEDcharakteryzujesięwysokąniezawodnością,niskimzużyciemenergiielektrycznej,komfortowymdlaoczuświatłemorazwyjątkowoatrakcyjnymwyglądem,podkreślającym nowoczesny wygląd urządzeń.

PUR

Poliuretanowawtryskiwanapodwysokimciśnieniemizolacjatermicznaogęstości40kg/m^3 wolna od CFC - zapewnia minimalizację strat ciepła i oszczędność energii.

FORCE AIR

Wymuszonyobiegpowietrzagwarantujepodtrzymanietemperaturywcześniejschłodzonychproduktów.Dodatkowozapewniarównomiernerozprowadzenieniskiejtemperatury pownętrzuurządzenia,jednocześnietworząckurtynęzapobiegającąwydostawaniusię zimnego powietrza.

DEFROST

Automatycznerozmrażanieparownika-rozmrażaniekończysię,gdytylkolódzostanieroztopiony, co pozwala na oszczędność energii i bezobsługową pracę urządzenia.

REVERS DOORS

Konstrukcjapozwalanazmianękierunkuotwieraniadrzwi,dziękiczemuistniejemożliwość dostosowania wyrobu do własnych wymagań.

DIGITAL CONTROL

Sterownikcyfrowyzaprojektowanytak,abyjegoobsługabyłabardziejintuicyjna,apraca stała się łatwiejsza.

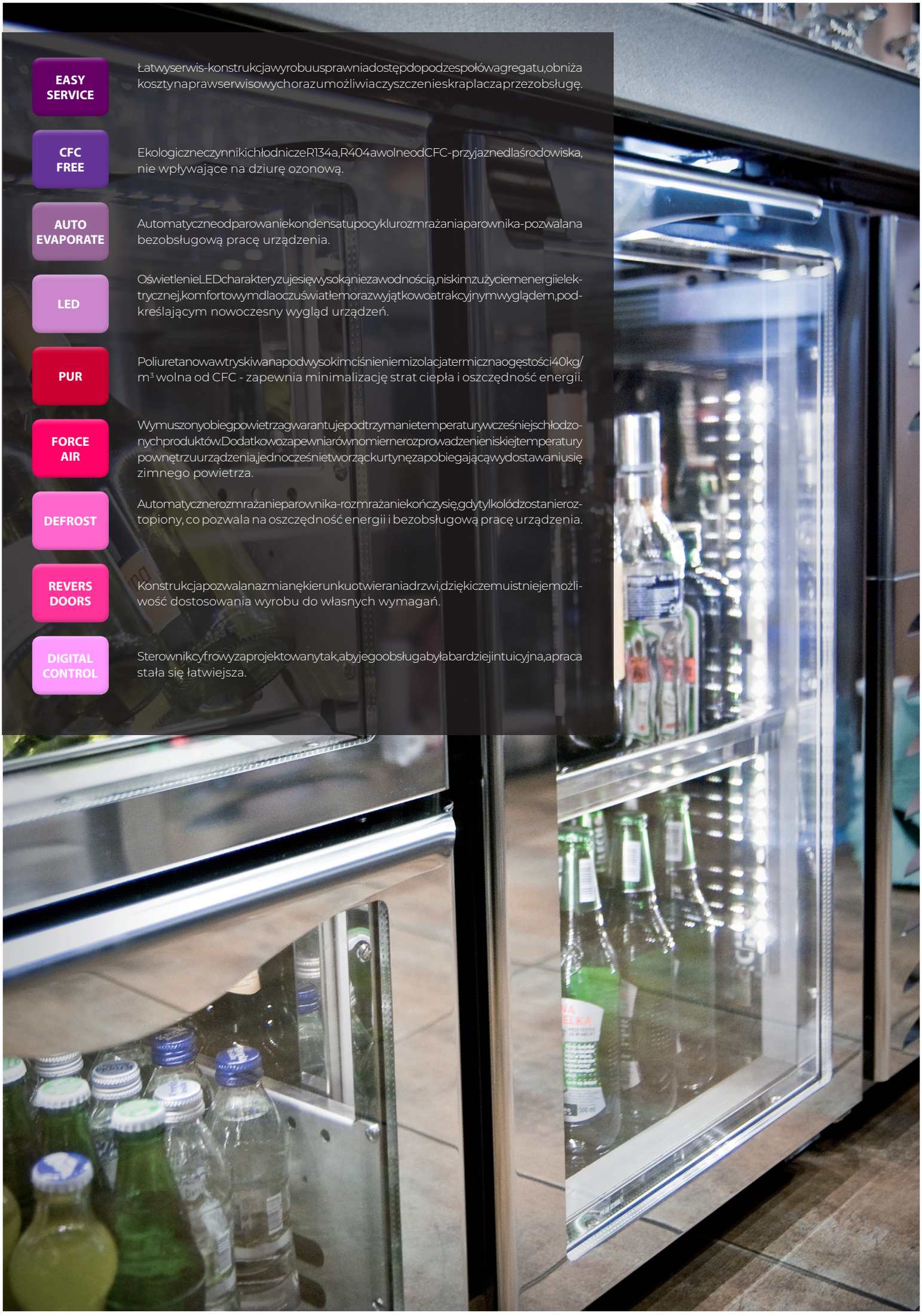

Nowoczesne rozwiązania
linii barowej

Bar line firmy Dora Metal to urządzenia produkowane według zastrzeżonych wzorów, stworzone z myślą o wnętrzach barów, pubów, klubów i kawiarni, których właściciele pragną, by ich obiekty wyróżniały się elegancją oraz stylem, jakiego nie zapewnią zwykłe urządzenia gastronomiczne.

Lada barowa ma charakter modułowy, co pozwala na dowolną konfigurację urządzeń pod jednym blatem (prostym, pod kątem lub po łuku) o zaokrąglonych brzegach i wyposażonym w listwę antybryzgową.

Takie rozwiązania sprawiają, iż między poszczególne urządzenia nie dostaną się rozlane napoje, aszkło nie natrafi na ewentualne złącze, dzięki czemu może stabilnie stać na gładkiej powierzchni blatu, płaskiego bądź dodatkowo zagłębionego, eliminującego możliwość rozlania się napojów poza obrys płyty. W ofercie Bar line znajduje się również szeroka gama podstaw neutralnych na narożnych (wewnętrznych i zewnętrznych 45 oraz 90°), pozwalających na łączenie elementów baru po wielo a różnymi kątami

W standardzie Bar line powierzchnia wewnętrzna i zewnętrzna baru wykonana jest z wysokogatunkowej blachy nierdzewnej polerowanej, dzięki której wyrobyna dają wnętrzu luksusowego charakteru, a urządzenia są łatwe w czyszczeniu i higieniczne w utrzymaniu.

Cały bar jest stylowo wykończony wyprofilowanymi, opływowymi uchwytami, bardzo różniącymi się od tych prostych, wypuszczonych z poszycia, znajdujących się w zwykłych podstawach stosowanych na zapleczach restauracyjnych. Natomiast powierzchnia płyty wierzchniej wykonana jest z blachy wibrowanej, tj. o specjalnej strukturze wykończenia, dzięki której nawet po wielu latach użytkowania blat nie zostaje porysowany i wygląda bardzo estetycznie. Dodatkowo na zamówienie możliwe jest wykonanie płyty wierzchniej z granitu lub innego materiału, według życzenia Klienta.

Podstawy chłodnicze i mroźnicze mogą składać się z modułów z drzwiami i szufladami pełnymi lub przeszklonymi (podstawy chłodnicze) z oświetleniem LED, które podświetla znajdujące się w nich napoje. Moduły szafkowe wyposażone są w samodomykacze, natomiast moduły szufladowe znajdują się na stabilnych, wytrzymałych prowadnicach samodomykających z pełnym wysuwem, z półkami pełnymi bądź perforowanymi o regulowanej wysokości. Półki są zaprojektowane tak, by można było swobodnie regulować ich wysokość co 53 mm.

Podstawy chłodnicze i neutralne wyposażone zostały w blokadę samodomykania podczas otwarcia drzwi powyżej 90° oraz system „delikatnego domykania" szuflad oraz drzwi (w podstawach neutralnych), zapobiegający trzaskaniu podczas zamykania. Opatentowany system dwuwarstwowych drzwi, szuflad i ścianek gwarantuje większą wytrzymałość oraz minimalizację utraty temperatury, co pociąga za sobą oszczędność zużywanej energii.

Wszystkie podstawy chłodnicze i mroźnicze dają możliwość zamontowania agregatu z boku, centralnie lub na zewnątrz, co jest istotne, gdy chcemy wykorzystać jak najwięcej dostępnego miejsca w modułach barowych, przenosząc agregat do innego pomieszczenia. Dodatkowo pozwala to na pozbycie się ewentualnego szumu, który jest słyszalny podczas pracy agregatów.

Dodatkowymi atutami urządzeń Bar line są:

- ***system Easy Service*** – umożliwiający łatwe serwisowanie urządzeń dzięki zastosowaniu rozwiązań konstrukcyjnych pozwalających na szybkie naprawy bez konieczności odsuwania lub demontowania poszczególnych elementów Bar line,
- sprężarka przystosowana do ***pracy w temp. +43°C i wilgotności powietrza do 60%,***
- ***dostawy w elementach*** – opcja ułatwiająca dostawę i montaż barów w małych pomieszczeniach, także piwnicznych,
- ***monitoring*** – cyfrowy rejestrator temperatury (przenośny, z pamięcią wewnętrzną i przyłączem komputerowym),
- ***możliwość wykonania z blach kolorowych*** (malowanych termicznie), dopasowanych do wnętrza i stylu obiektu.

Wieloletnie doświadczenie, uznanie użytkowników, wielokrotne wyróżnienia i nagrody (m.in. Medal Europejski 2011, Złoty Medal MTP 2010, Nagroda Główna targów HORECA 2011) przyznane seriii urządzeń barowych Bar line produkcji Dora Metal, to argumenty, które zpewnością ułatwiają podjęcie decyzji o wyborze tych właśnie produktów.

BAR line

dowolna konfiguracja urządzeń

kratki ociekowe z prysznicem na szklanki (opcja)

blaty wykonane z blachy wibrowanej, odpornej na zniszczenia

opatentowany system dwuwarstwowych drzwi, szuflad i ścianek

łatwość czyszczenia

System EASY SERVICE - łatwy dostęp do agregatu

możliwość wykonania z blach kolorowych

blaty proste, pod kątem lub po łuku

dyspensery na kubki i szuflady na fusy

półki na butelki

wyprofilowane, opływowe uchwyty

podstawy szafkowe na butelki

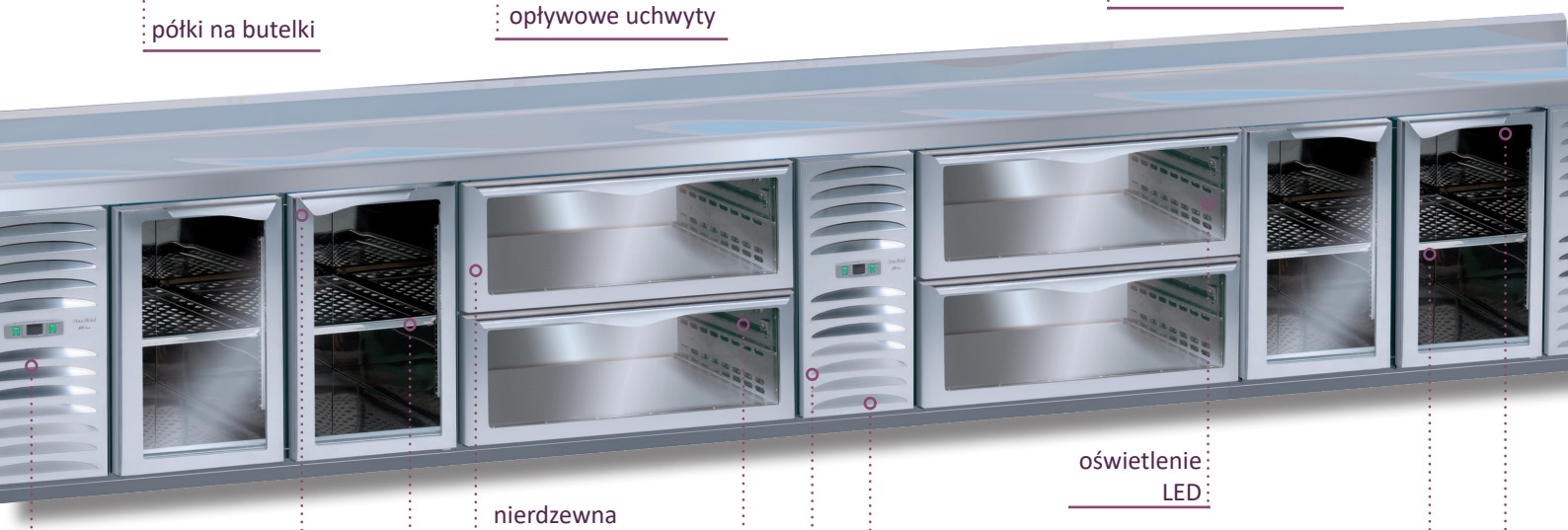

monitoring (opcja)

nierdzewna blacha polerowana

oświetlenie LED

półki pełne lub perforowane

możliwość zamontowania zamków w drzwiach i szufladach

szuflady na stabilnych prowadnicach z pełnym wysuwem

Sprężarka przystosowana do pracy w temp. +43°C i wilgotności powietrza do 60%

moduły szafkowe wyposażone w samodomykacze

dostawa w elementach

możliwość przestawiania półki co 53 mm

MEDAL EUROPEJSKI XXII 2011

Złoty Medal MTP 2010 2010

HORECA®
19. Międzynarodowe Targi Wyposażenia Hoteli i Gastronomii w Krakowie

handlowy@dora-metal.pl
www.grupadorametal.pl

DORA METAL® Grupa DORA METAL

ERGONOMIA
I FUNKCJONALNOŚĆ

OŚWIETLENIE LED

POLEROWANEKRAWĘDZIEPŁYTY
WIERZCHNIEJ

CZYSTOŚĆBEZWYSIŁKUWYGODNA
KRATKA OCIEKOWA

PROWADNICE
SAMODOMYKAJĄCE

WYPROFILOWANEUCHWYTYSZAFEKI
SZUFLAD

HIGIENICZNE WYKOŃCZENIE BLATÓW

SZUFLADY Z PEŁNYM WYSUWEM

MOŻLIWOŚĆ PRZESTAWIANIA PÓŁK CO 53 MM

EASY SERVICE - WYSUWANY AGREGAT

MOŻLIWOŚĆ MONTAŻU ZAMKA W DRZWIACH I SZUFLADACH

ZESKANUJ KOD I OBEJRZYJ FILM

URZĄDZENIA CHŁODNICZE I MROŹNICZE

BAR line

© Dora Metal Sp. z o.o. Wszelkie prawa zastrzeżone.

OPIS TECHNICZNY

PRZEZNACZENIE I ASORTYMENT

Prezentowanywkataloguasortymentobejmujeurządzeniachłodniczeimroźniczeprzeznaczonedowyposażaniabarów,pubów, klubówikawiarni.Oferowanewyrobyprzeznaczonesądoprzechowaniaieksponowaniaproduktów,którewymagająprzechowywaniaw obniżonejtemperaturze,zachowującwtensposóbichwszelkiewalorysmakowe,użytkoweiestetyczne.WyrobyBARlinepozwalajątakżena szybkąiprofesjonalnąobsługęklienta.Modułowycharakterpodstawchłodniczychineutralnychzapewniamożliwośćdowolnejioptymalnej konfiguracji poszczególnych elementów lady barowej.

ASORTYMENT:

Podstawy chłodnicze i mroźnicze:

- z agregatem z boku
- z agregatem usytuowanym centralnie (dotyczy podstaw chłodniczych)
- bez agregatu (do przyłączenia do zewnętrznej instalacji chłodniczej)
- szafki chłodnicze wiszące

WYKONANIE:

URZĄDZENIA CHŁODNICZE:

W standardzie:

- całość (powierzchnie zewnętrzne i wewnętrzne) wykonana z wysokogatunkowej blachy nierdzewnej polerowanej
- drzwi wyposażone w zawias samodomykający z blokadą samodomykania powyżej 90°
- korpusy usytuowane na cokołach czołowych nierdzewnych o wysokości 47 mm
- nadagregatemwpodstawachchłodniczychimroźniczych,miejscenakomoręzlewozmywakowąowymiarach307x510x220(mm)(dotyczywersjizagregatem z boku)
- drzwi wykonane z łatwo wymienną, wciskaną uszczelką magnetyczną
- oświetlenie typu LED (w standardzie w szafce chłodniczej wiszącej)
- szafki z modułami drzwiowymi w podstawach chłodniczych i mroźniczych przystosowane do umieszczania beczek z piwem szafki zmodułamidrzwiowymiwpodstawachchłodniczychimroźniczychwyposażonew1półkęperforowanąnaprowadnicachzpełnymwysuwemiregulacją wysokości co 53 mm
- sterownik z możliwością docelowego podłączenia do centralnego systemu sterowania i monitoringu
- sterowanie parametrami pracy za pomocą elektronicznego sterownika z cyfrowym wyświetlaczem temperatury
- system EASY SERVICE - agregat skraplający wysuwany na prowadnicach
- system EASY SERVICE - panel serwisowy demontowany bez potrzeby użycia narzędzi
- systemEASYSERVICE-panelsterowniczyosłaniającyagregatwykonanynazawiasachlubwczepiony,demontowalnybezpotrzebyużycianarzędzi(dotyczy podstaw chłodniczych i mroźniczych)
- automatyczne odszranianie i odparowanie kondensatu
- zintegrowany automatyczny system odszraniania i odparowywania wody powstającej podczas rozmrażania parownika
- sprężarka przystosowana do pracy w temp. +43°C otoczenia maszynowni przy wilgotności powietrza do 60%
- wymuszony obieg powietrza wewnątrz komory chłodniczej
- izolacja wtryskiwana z ekologicznej pianki poliuretanowej o grubości 50 mm
- bez płyty wierzchniej
- wszystkie urządzenia zasilane są napięciem 230V/50Hz
- możliwość podłączenia do centralnej sprężarkowni (podstawy z maszynownią, bez agregatu)
- w przypadku wątpliwości co do dostatecznej wentylacji agregatów NALEŻY stosować panele wentylacyjne BLN-0034, BLN-0035
- ekologiczne czynniki chłodnicze niezawierające CFC
- podstawy wyposażone w chłodnicę, filtr odwadniacz, wziernik, elektrozawór, termostatyczny zawór rozprężny, sterownik z czujnikami i wyłącznik elektryczny (dotyczy podstaw z maszynownią, bez agregatu)

Opcje wykonania dla podstaw chłodniczych i mroźniczych:

- możliwość wykonania z modułami drzwiowymi przeszklonymi (moduł 1P, 1L) (podstawy chłodnicze)
- możliwość wykonania z modułami szufladowymi pełnymi i przeszklonymi (podstawy chłodnicze) (moduł 2, 3, 4, 5)
- możliwość wykonania czoła drzwi i szuflad z blach nierdzewnych szlifowanych lub malowanych termicznie
- możliwość zamontowania oświetlenia typu LED
- dla modułów drzwiowych dodatkowe półki perforowane z prowadnicami
- możliwość zamontowania zamka w drzwiach lub szufladach
- odmiana prawa (agregat z prawej strony)
- monitoring – cyfrowy rejestrator temperatury (przenośny, pamięć wewnętrzna, przyłącze komputerowe)

Opcje wykonania dla szafki chłodniczej wiszącej:

- ramki drzwi wykonane z blach nierdzewnych szlifowanych i malowanych termicznie
- możliwość podłączenia do centralnej sprężarkowni (wykonanie bez agregatu)
- odmiana prawa (agregat z prawej strony)
- monitoring – cyfrowy rejestrator temperatury (przenośny, pamięć wewnętrzna, przyłącze komputerowe)

© Dora Metal Sp. z o.o. Wszelkie prawa zastrzeżone.

TYPY MODUŁÓW STOSOWANYCH W STOŁACH CHŁODNICZYCH I MROŹNICZYCH

Moduły 0L, 0P, 1L, 1P:
- wyposażone są w 1 półkę perforowaną (363 mm x 434 mm) na prowadnicach
- możliwość przestawiania półek co 53 mm
- drzwi wyposażone w zawias samodomykający z blokadą samodomykania powyżej 90°

Moduł 0L
drzwi pełne - lewe

Moduł 0P
drzwi pełne - prawe

Moduł 1L
drzwi przeszklone - lewe

Moduł 1P
drzwi przeszklone - prawe

Moduł 2
szuflady pełne

Moduł 3
szuflady przeszklone

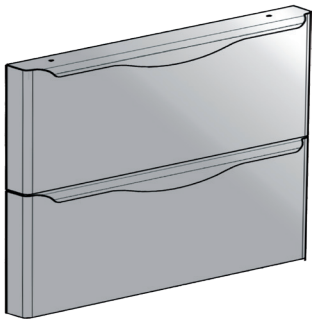

Moduł 4
szuflady szerokie pełne

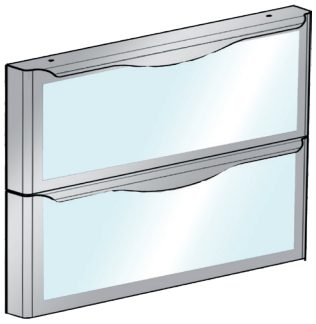

Moduł 5
szuflady szerokie przeszklone

PRZYKŁADOWE KONFIGURACJE MODUŁÓW W PODSTAWIE CHŁODNICZEJ

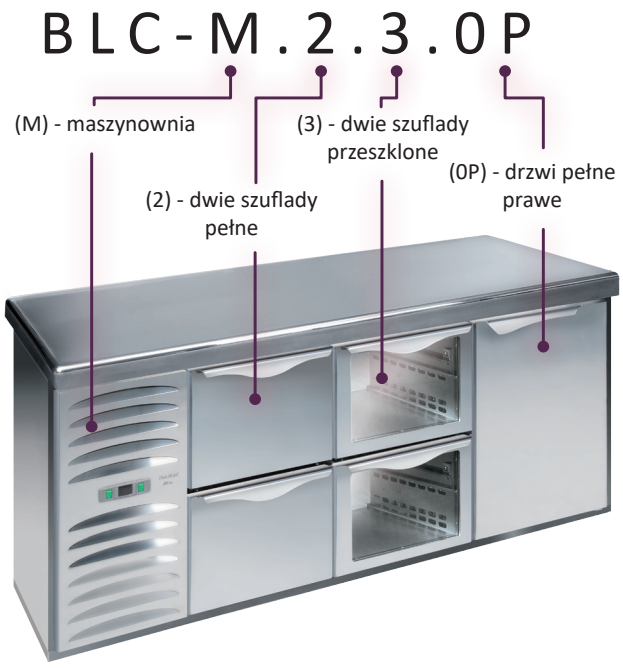

© Dora Metal Sp. z o.o. Wszelkie prawa zastrzeżone.

Moduł 0P, 0L, 1P, 1L

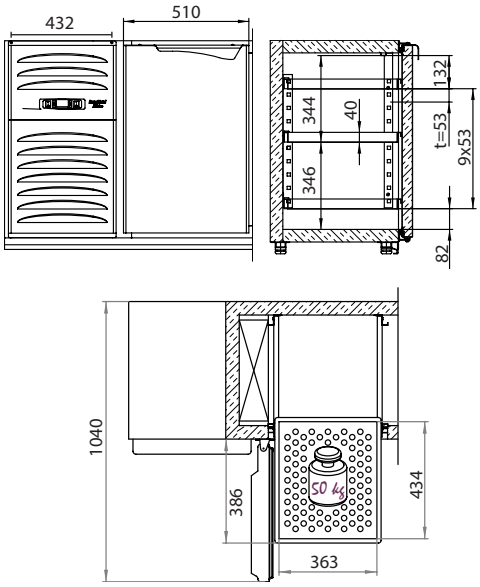

obciążenie półki: max 50 kg

Moduł 2, 3

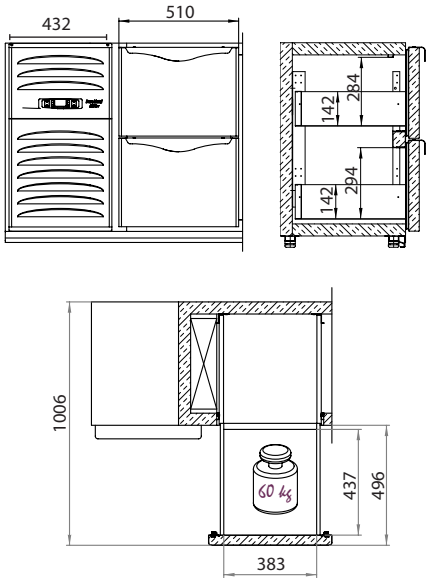

obciążenie szuflad: max 60 kg

Moduł 4, 5

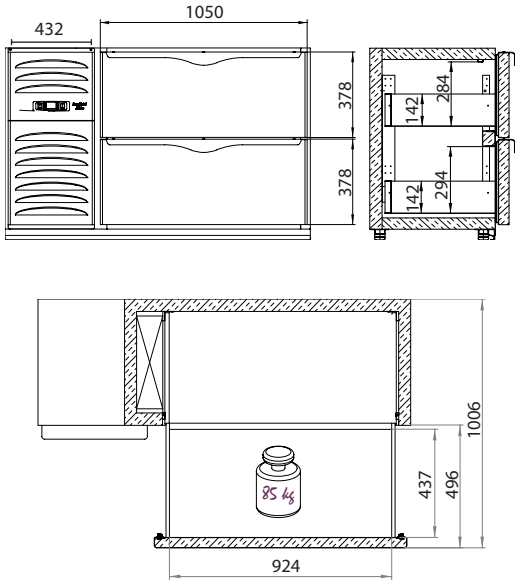

obciążenie szuflad: max 85 kg

BLC-20, BLC-22, BLM-05

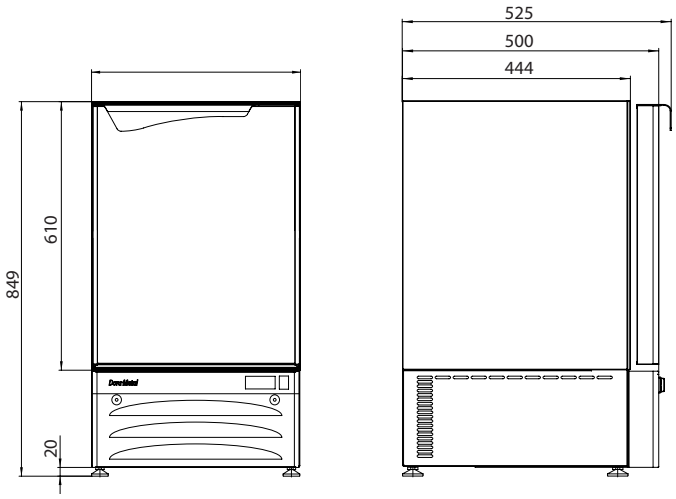

BLC-21, BLM-04

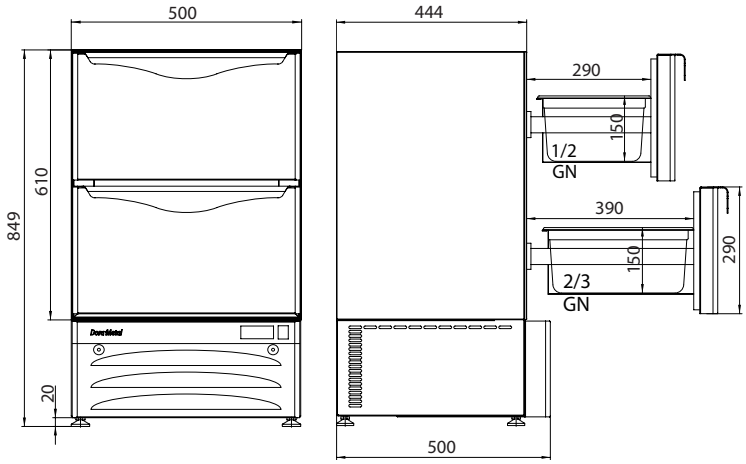

BLW - M.1L.1P

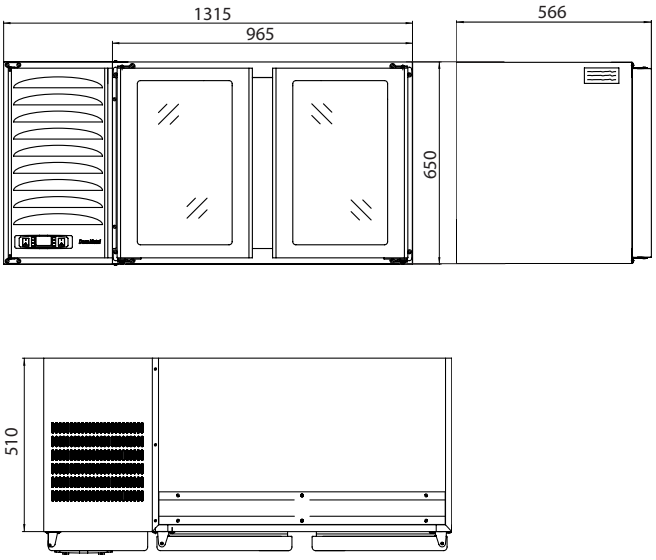

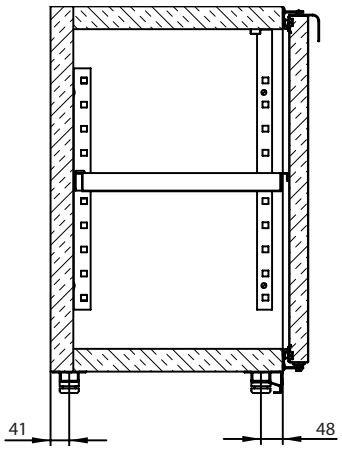

1 . Usytuowanie nóg w stołach chłodniczych i mroźniczych z maszynownią z boku i centralnie

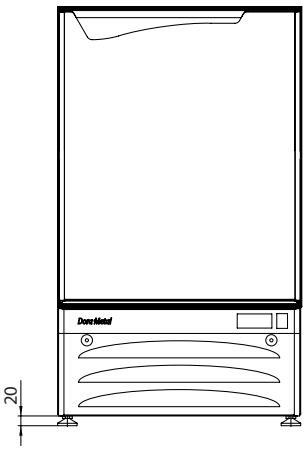

2. Usytuowanie nóg w stołach chłodniczychimroźniczychzmaszynownią w podstawie

© Dora Metal Sp. z o.o. Wszelkie prawa zastrzeżone.

PODSTAWY CHŁODNICZE Z AGREGATEM Z BOKU

EASY SERVICE | CFC FREE | AUTO EVAPORATE | LED | PUR | FORCE AIR | DEFROST | REVERS DOORS | DIGITAL CONTROL

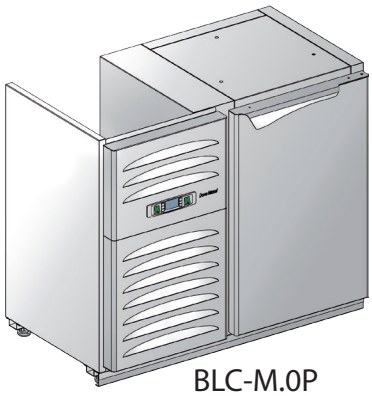

BLC-M.0P
dostępne moduły:
0L, 1L, 1P, 2, 3

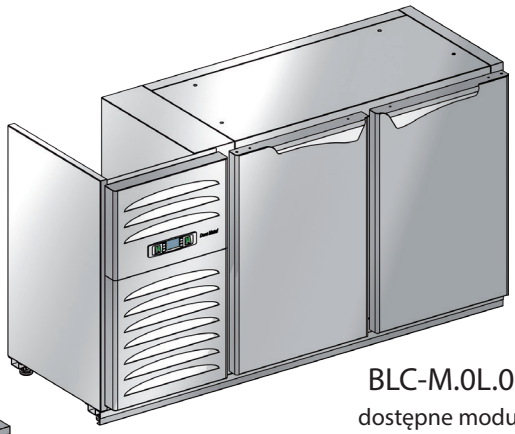

BLC-M.0L.0P
dostępne moduły:
0L, 0P, 1L, 1P, 2, 3, 4, 5

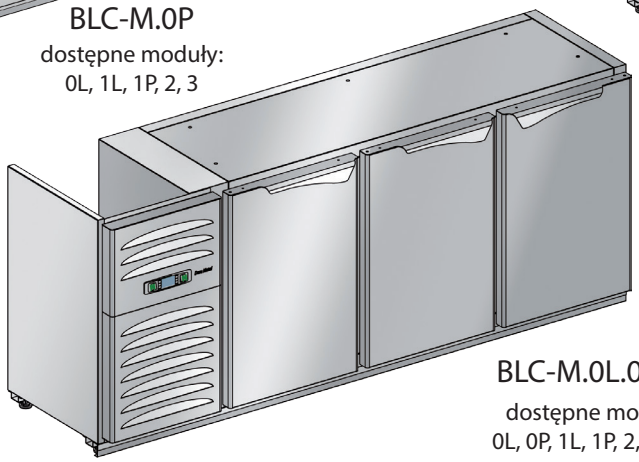

BLC-M.0L.0L.0P
dostępne moduły:
0L, 0P, 1L, 1P, 2, 3, 4, 5

Nr katalogowy	Wymiary [mm]	Napięcie zasilania [V/Hz]	Zakres temp. [°C]	Moc elektryczna [W]	Pojemność [dm³]
BLC-M.0P	1010x590x849	230/50	2...10	370	160
BLC-M.0L.0P	1550x590x849	230/50	2...10	370	335
BLC-M.0L.0L.0P	2090x590x849	230/50	2...10	370	510

Standard wykonania:
- powierzchnie zewnętrzne i wewnętrzne podstawy wykonane z blach nierdzewnych polerowanych
- szerokość modułów drzwiowych przystosowana do umieszczania beczek z piwem
- moduły drzwiowe wyposażone w 1 półkę perforowaną na prowadnicach z regulacją wysokości
- drzwi wyposażone w zawias samodomykacz z blokadą samodomykania powyżej 90°
- drzwi wyposażone w uszczelkę magnetyczną wciskaną
- agregat skraplający wysuwany na prowadnicach
- panel serwisowy demontowany bez potrzeby użycia narzędzi
- automatyczne odszranianie i odparowanie kondensatu
- sprężarka przystosowana do pracy w temp. +43°C i wilgotności powietrza do 60%
- wymuszony obieg powietrza wewnątrz komory chłodniczej
- elektroniczne sterowanie za pomocą sterownika z cyfrowym wyświetlaczem temperatury
- izolacja wtryskiwana z ekologicznej pianki poliuretanowej o gr. 50 mm
- bez płyty wierzchniej

Opcja:
- moduł: 0L, 0P, 1L, 1P, 2, 3, 4, 5
- czoła drzwi i szuflad wykonane z blach nierdzewnych szlifowanych lub malowanych termicznie
- dla modułów drzwiowych dodatkowe półki perforowane z prowadnicami
- możliwość zamontowania zamka do drzwi i szuflad
- oświetlenie LED
- możliwość umieszczenia nad agregatem w płycie wierzchniej komory zlewozmywakowej 307x510x220 dla płyt typu: BLPA-0010
- odmiana P - agregat z prawej strony

PRZYKŁADOWA KONFIGURACJA MODUŁÓW

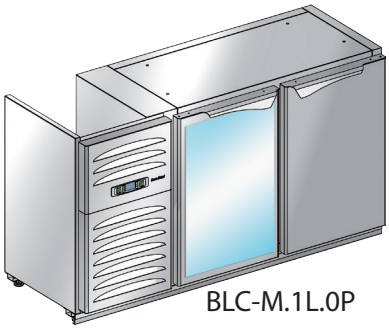

BLC-M.1L.0P

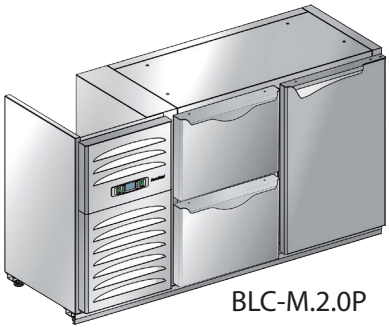

BLC-M.2.0P

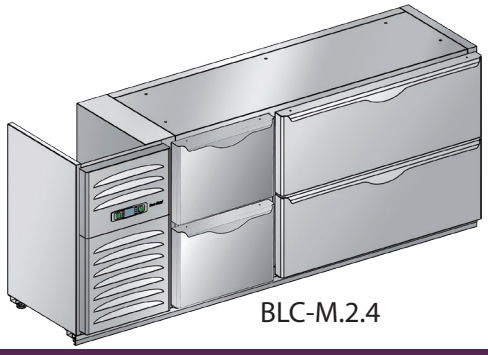

BLC-M.2.4

© Dora Metal Sp. z o.o. Wszelkie prawa zastrzeżone.

AUTO EVAPORATE | PUR | FORCE AIR | DEFROST | REVERS DOORS | DIGITAL CONTROL | EASY SERVICE

BLC-C.0P
dostępne moduły:
0L, 1L, 1P, 2, 3

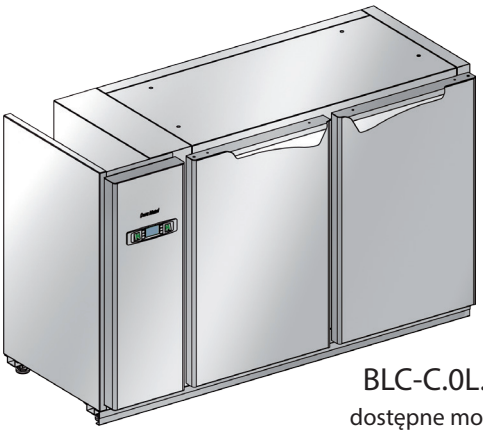

BLC-C.0L.0P
dostępne moduły:
0L, 0P, 1L, 1P, 2, 3, 4, 5

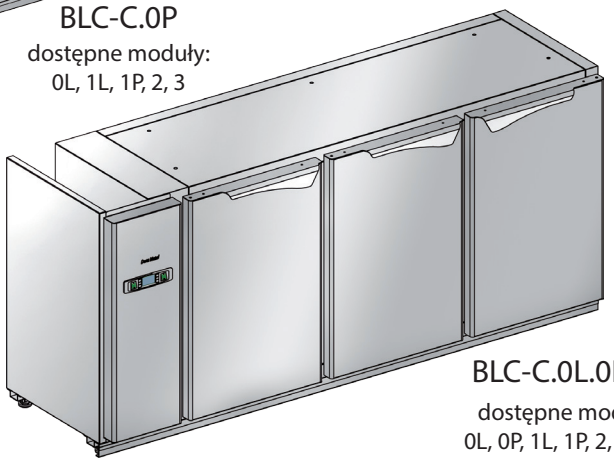

BLC-C.0L.0L.0P
dostępne moduły:
0L, 0P, 1L, 1P, 2, 3, 4, 5

Nr katalogowy	Wymiary [mm]	Napięcie zasilania [V/Hz]	Zakres temp. [^{o}C]	Moc elektryczna [W]	Pojemność [dm^3]
BLC-C.0P	840x590x849	230/50	2...10	70	160
BLC-C.0L.0P	1380x590x849	230/50	2...10	70	335
BLC-C.0L.0L.0P	1920x590x849	230/50	2...10	70	510

Standard wykonania:
- powierzchnie zewnętrzne i wewnętrzne podstawy wykonane z blach nierdzewnych polerowanych
- szerokość modułów drzwiowych przystosowana do umieszczania beczek z piwem
- moduły drzwiowe wyposażone w 1 półkę perforowaną na prowadnicach z regulacją wysokości
- drzwi wyposażone w zawias samodomykacz z blokadą samodomykania powyżej 90^0
- drzwi wyposażone w uszczelkę magnetyczną wciskaną
- panel serwisowy demontowany bez potrzeby użycia narzędzi
- automatyczne odszranianie i odparowanie kondensatu
- wymuszony obieg powietrza wewnątrz komory chłodniczej
- elektroniczne sterowanie za pomocą sterownika z cyfrowym wyświetlaczem temperatury
- izolacja wtryskiwana z ekologicznej pianki poliuretanowej o gr. 50 mm
- podstawy wyposażone w chłodnicę, filtr odwadniacz, wziernik, elektrozawór termostatyczny zawór rozprężny, sterownik z czujnikami i wyłącznik elektryczny (wyposażenie maszynowni rys. na str. 19)
- łatwe podłączenie do centralnej sprężarkowni
- bez płyty wierzchniej

Opcja:
- moduł: 0L, 0P, 1L, 1P, 2, 3, 4, 5,
- czoła drzwi i szuflad wykonane z blach nierdzewnych szlifowanych lub malowanych termicznie
- dla modułów drzwiowych dodatkowe półki perforowane z prowadnicami
- możliwość zamontowania zamka do drzwi i szuflad
- oświetlenie LED
- odmiana P - maszynownia z prawej strony

PRZYKŁADOWA KONFIGURACJA MODUŁÓW

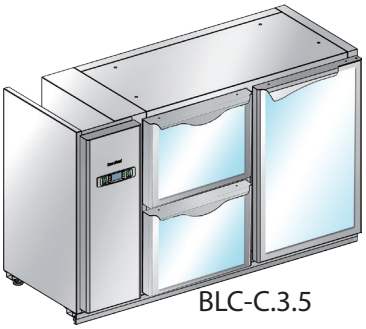

BLC-C.3.5

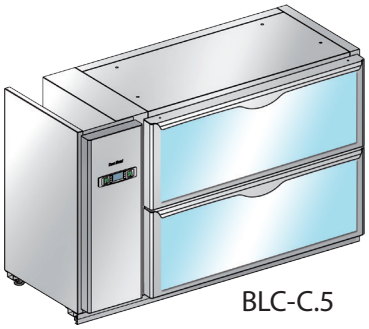

BLC-C.5

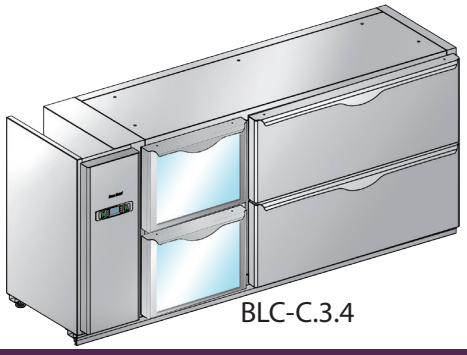

BLC-C.3.4

© Dora Metal Sp. z o.o. Wszelkie prawa zastrzeżone.

EASY SERVICE | CFC FREE | AUTO EVAPORATE | LED | PUR | FORCE AIR | DEFROST | REVERS DOORS | DIGITAL CONTROL

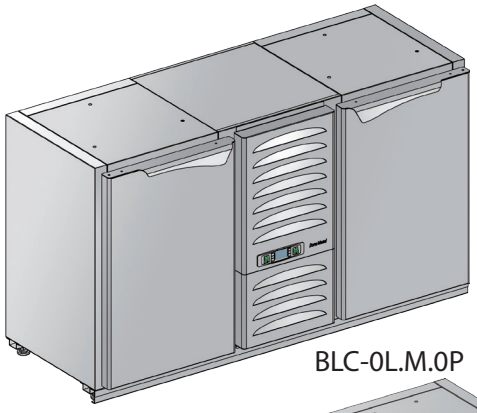

BLC-0L.M.0P

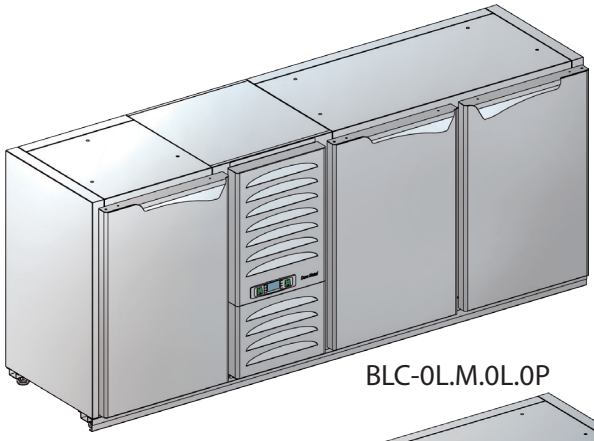

BLC-0L.M.0L.0P

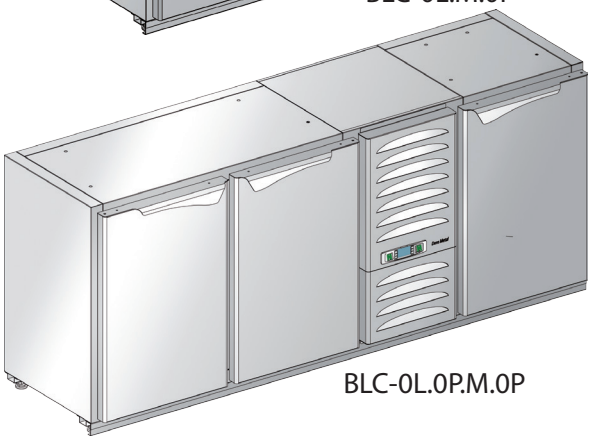

BLC-0L.0P.M.0P

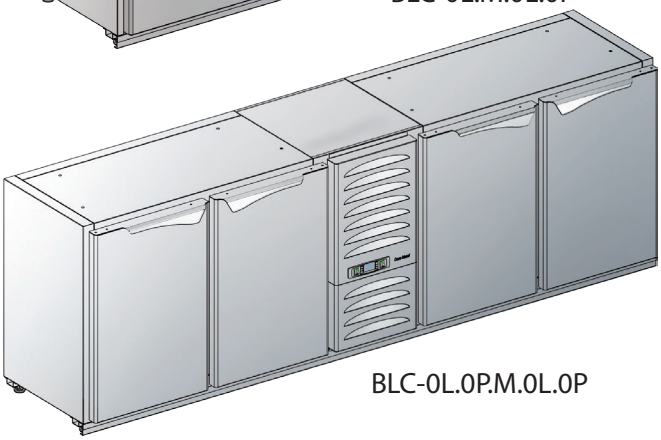

BLC-0L.0P.M.0L.0P

Nr katalogowy	Wymiary [mm]	Napięcie zasilania [V/Hz]	Zakres temp. [°C]	Moc elektryczna [W]	Pojemność [dm³]
BLC-0L.M.0P	1480x590x849	230/50	2...10	370	340
BLC-0L.M.0L.0P	2020x590x849	230/50	2...10	370	515
BLC-0L.0P.M.0P	2020x590x849	230/50	2...10	370	515
BLC-0L.0P.M.0L.0P	2560x590x849	230/50	2...10	370	690

Standard wykonania:

- powierzchnie zewnętrzne i wewnętrzne podstawy wykonane z blach nierdzewnych polerowanych
- szerokość modułów drzwiowych przystosowana do umieszczania beczek z piwem
- moduły drzwiowe wyposażone w 1 półkę perforowaną na prowadnicach z regulacją wysokości
- drzwi wyposażone w zawias samodomykacz z blokadą samodomykania powyżej 90°
- drzwi wyposażone w uszczelkę magnetyczną wciskaną
- agregat skraplający wysuwany na prowadnicach
- panel serwisowy demontowany bez potrzeby użycia narzędzi
- automatyczne odszranianie i odparowanie kondensatu
- sprężarka przystosowana do pracy w temp. +43°C i wilgotności powietrza do 60%
- wymuszony obieg powietrza wewnątrz komory chłodniczej
- elektroniczne sterowanie za pomocą sterownika z cyfrowym wyświetlaczem temperatury
- izolacja wtryskiwana z ekologicznej pianki poliuretanowej o gr. 50 mm
- bez płyty wierzchniej

Opcja:

- moduł: 0L, 0P, 1L, 1P, 2, 3, 4, 5,
- czoła drzwi i szuflad wykonane z blach nierdzewnych szlifowanych lub malowanych termicznie
- dla modułów drzwiowych dodatkowe półki perforowane z prowadnicami
- możliwość zamontowania zamka do drzwi i szuflad
- oświetlenie LED

PRZYKŁADOWA KONFIGURACJA MODUŁÓW

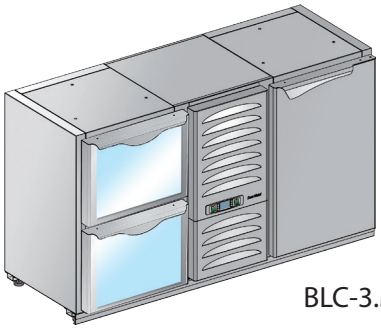

BLC-3.M.1P

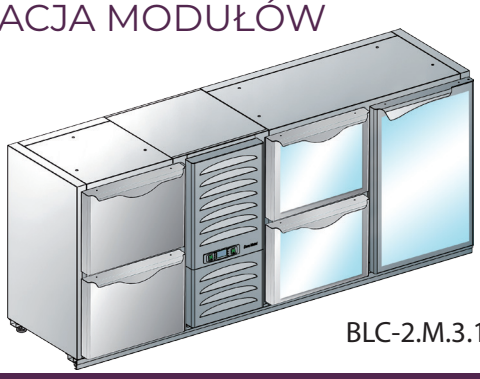

BLC-2.M.3.1P

© Dora Metal Sp. z o.o. Wszelkie prawa zastrzeżone.

AUTO EVAPORATE | PUR | FORCE AIR | DEFROST | REVERS DOORS | DIGITAL CONTROL | EASY SERVICE

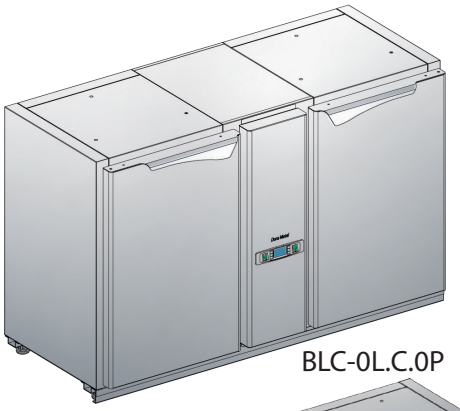

BLC-0L.C.0P

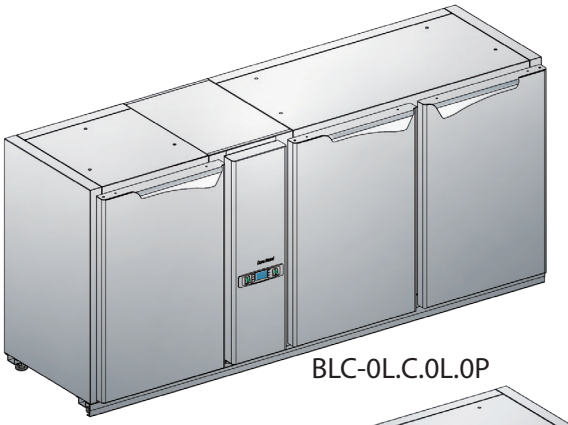

BLC-0L.C.0L.0P

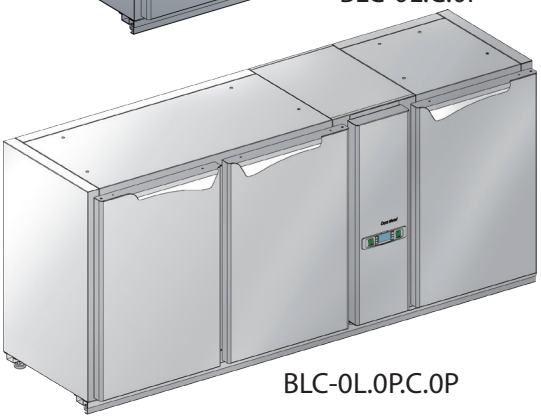

BLC-0L.0P.C.0P

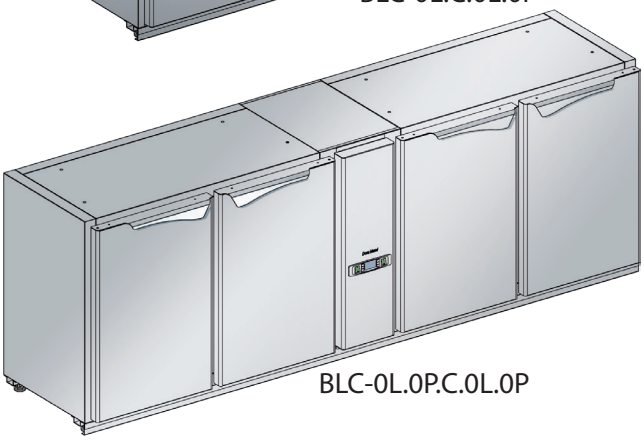

BLC-0L.0P.C.0L.0P

Nr katalogowy	Wymiary [mm]	Napięcie zasilania [V/Hz]	Zakres temp. [°C]	Moc elektryczna [W]	Pojemność [dm³]
BLC-0L.C.0P	1330x590x849	230/50	2...10	70	340
BLC-0L.C.0L.0P	1870x590x849	230/50	2...10	70	515
BLC-0L.0P.C.0P	1870x590x849	230/50	2...10	70	515
BLC-0L.0P.C.0L.0P	2410x590x849	230/50	2...10	70	690

Standard wykonania:

- powierzchnie zewnętrzne i wewnętrzne podstawy wykonane z blach nierdzewnych polerowanych
- szerokość modułów drzwiowych przystosowana do umieszczania beczek z piwem
- moduły drzwiowe wyposażone w 1 półkę perforowaną na prowadnicach z regulacją wysokości
- drzwi wyposażone w zawias samodomykacz z blokadą samodomykania powyżej 90°
- drzwi wyposażone w uszczelkę magnetyczną wciskaną
- panel serwisowy demontowany bez potrzeby użycia narzędzi
- automatyczne odszranianie i odparowanie kondensatu
- wymuszony obieg powietrza wewnątrz komory chłodniczej
- elektroniczne sterowanie za pomocą sterownika z cyfrowym wyświetlaczem temperatury
- izolacja wtryskiwana z ekologicznej pianki poliuretanowej o gr. 50 mm
- podstawy wyposażone w chłodnicę, filtr odwadniacz, wziernik elektrozawór, termostatyczny zawór rozprężny, sterownik z czujnikami i wyłącznik elektryczny (wyposażenie maszynowni rys. na str. 19)
- łatwe podłączenie do centralnej sprężarkowni
- bez płyty wierzchniej

Opcja:

- moduł: 0L, 0P, 1L, 1P, 2, 3, 4, 5,
- czoła drzwi i szuflad wykonane z blach nierdzewnych szlifowanych lub malowanych termicznie
- dla modułów drzwiowych dodatkowe półki perforowane z prowadnicami
- możliwość zamontowania zamka do drzwi i szuflad
- oświetlenie LED

PRZYKŁADOWA KONFIGURACJA MODUŁÓW

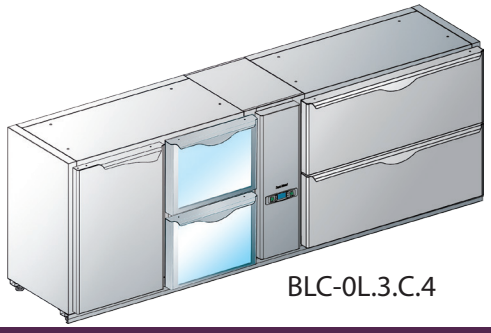

BLC-0L.3.C.4

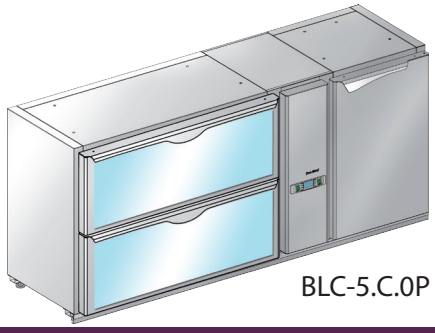

BLC-5.C.0P

© Dora Metal Sp. z o.o. Wszelkie prawa zastrzeżone.

PODSTAWY MROŹNICZE Z AGREGATEM Z BOKU

CFC FREE | AUTO EVAPORATE | PUR | FORCE AIR | DEFROST | REVERS DOORS | DIGITAL CONTROL | EASY SERVICE

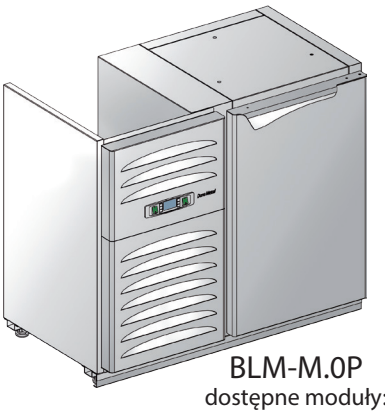

BLM-M.0P
dostępne moduły:
0L, 0P, 2

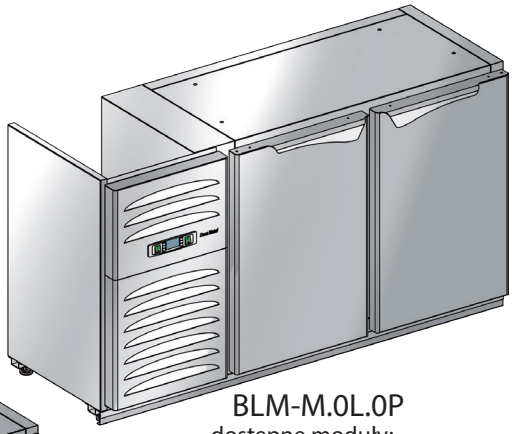

BLM-M.0L.0P
dostępne moduły:
0L, 0P, 2, 4

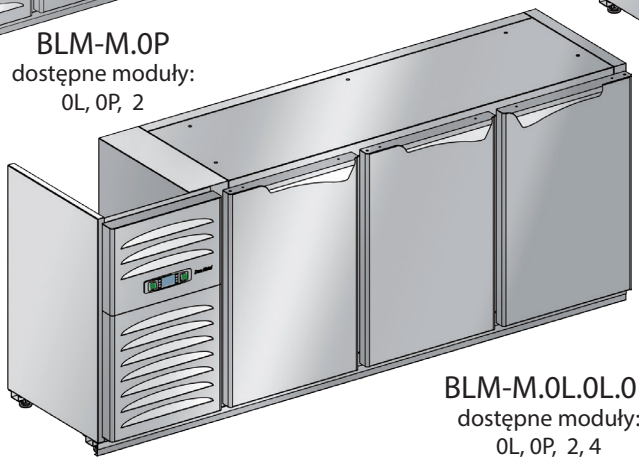

BLM-M.0L.0L.0P
dostępne moduły:
0L, 0P, 2, 4

Nr katalogowy	Wymiary [mm]	Napięcie zasilania [V/Hz]	Zakres temp. [^{0}C]	Moc elektryczna [W]	Pojemność [dm^{3}]
BLM-M.0P	1010x590x849	230/50	-18...-14	360	160
BLM-M.0L.0P	1550x590x849	230/50	-18...-14	360	335
BLM-M.0L.0L.0P	2090x590x849	230/50	-18...-14	360	510

Standard wykonania:
- powierzchnie zewnętrzne i wewnętrzne podstawy wykonane z blach nierdzewnych polerowanych
- moduły drzwiowe wyposażone w 1 półkę perforowaną na prowadnicach z regulacją wysokości
- drzwi wyposażone w zawias samodomykacz z blokadą samodomykania powyżej 90^{0}
- drzwi wyposażone w uszczelkę magnetyczną wciskana
- agregat skraplający wysuwany na prowadnicach
- panel serwisowy demontowany bez potrzeby użycia narzędzi
- automatyczne odszranianie i odparowanie kondensatu
- sprężarka przystosowana do pracy w temp. +43°C i wilgotności powietrza do 60%
- wymuszony obieg powietrza wewnątrz komory chłodniczej elektroniczne sterowanie za pomocą sterownika z cyfrowym wyświetlaczem temperatury
- izolacja wtryskiwana z ekologicznej pianki poliuretanowej o gr. 50 mm
- bez płyty wierzchniej

Opcja:
- moduł: 0L, 0P, 2, 4
- czoła drzwi i szuflad wykonane z blach nierdzewnych szlifowanych lub malowanych termicznie
- dla modułów drzwiowych dodatkowe półki perforowane z prowadnicami
- możliwość zamontowania zamka do drzwi i szuflad
- możliwość umieszczenia nad agregatem w płycie wierzchniej komory zlewozmywakowej 307x510x220 dla płyt typu: BLPA-0010
- odmiana P - agregat z prawej strony

PRZYKŁADOWA KONFIGURACJA MODUŁÓW

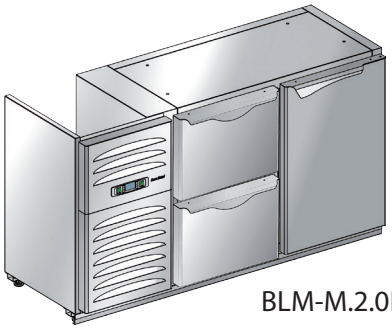

BLM-M.2.0P

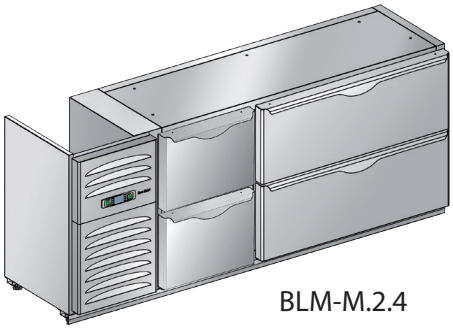

BLM-M.2.4

© Dora Metal Sp. z o.o. Wszelkie prawa zastrzeżone.

PODSTAWY MROŹNICZE Z MASZYNOWNIĄ Z BOKU - BEZ AGREGATU

AUTO EVAPORATE | PUR | FORCE AIR | DEFROST | REVERS DOORS | DIGITAL CONTROL | EASY SERVICE

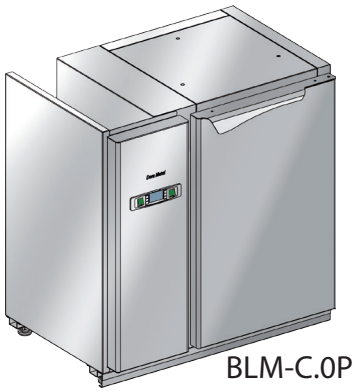

BLM-C.0P

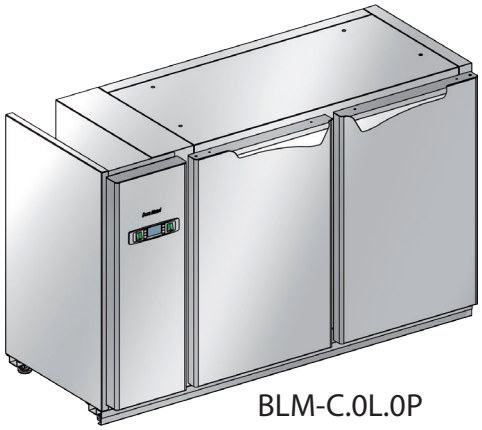

BLM-C.0L.0P

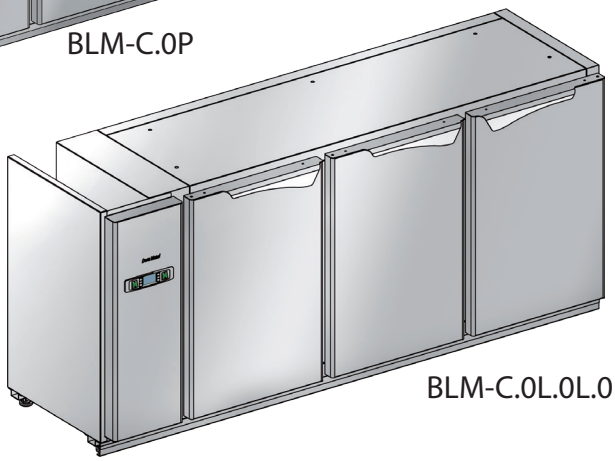

BLM-C.0L.0L.0P

Nr katalogowy	Wymiary [mm]	Napięcie zasilania [V/Hz]	Zakres temp. [^{0}C]	Moc elektryczna [W]	Pojemność [dm^3]
BLM-C.0P	840x590x849	230/50	-18...-14	70	160
BLM-C.0L.0P	1380x590x849	230/50	-18...-14	70	335
BLM-C.0L.0L.0P	1920x590x849	230/50	-18...-14	70	510

Standard wykonania:

- powierzchnie zewnętrzne i wewnętrzne podstawy wykonane z blach nierdzewnych polerowanych
- moduły drzwiowe wyposażone w 1 półkę perforowaną na prowadnicach z regulacją wysokości
- drzwi wyposażone w zawias samodomykacz z blokadą samodomykania powyżej 90^0
- drzwi wyposażone w uszczelkę magnetyczną wciskaną
- panel serwisowy demontowany bez potrzeby użycia narzędzi
- automatyczne odszranianie i odparowanie kondensatu
- wymuszony obieg powietrza wewnątrz komory chłodniczej
- elektroniczne sterowanie za pomocą sterownika z cyfrowym wyświetlaczem temperatury
- izolacja wtryskiwana z ekologicznej pianki poliuretanowej o gr. 50 mm
- podstawy wyposażone w chłodnicę, filtr odwadniacz, wziernik elektrozawór, termostatyczny zawór rozprężny, sterownik z czujnikami i wyłącznik elektryczny (wyposażenie maszynowni rys. na str. 19)
- łatwe podłączenie do centralnej sprężarkowni
- bez płyty wierzchniej

Opcja:

- moduł: 0L, 0P, 2, 4
- czoła drzwi i szuflad wykonane z blach nierdzewnych szlifowanych lub malowanych termicznie
- dla modułów drzwiowych dodatkowe półki perforowane z prowadnicami
- możliwość zamontowania zamka do drzwi i szuflad
- odmiana P - maszynownia z prawej strony

© Dora Metal Sp. z o.o. Wszelkie prawa zastrzeżone.

PODSTAWY CHŁODNICZE Z AGREGATEM W PODSTAWIE

EASY SERVICE | CFC FREE | AUTO EVAPORATE | LED | PUR | FORCE AIR | DEFROST | REVERS DOORS | DIGITAL CONTROL

BLC - 20

BLC - 21

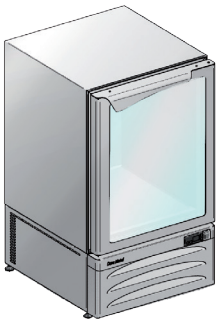

BLC - 22

Nr katalogowy	Wymiary [mm]	Napięcie zasilania [V/Hz]	Zakres temp. [°C]	Moc elektryczna [W]	Pojemność [dm³]
BLC-20	500x500x849	230/50	2...10	250	80 dm³
BLC-21	500x500x849	230/50	2...10	250	1 /2 GN h=150mm 2/3 GN h=150mm
BLC-22	500x500x849	230/50	2...10	250	80 dm³

Standard wykonania:

- stół wyposażony w 1 półkę i 1 kpl. prowadnic (dot. BLC-20 i BLC-22), dwie szuflady (dot. BLC-21)
- izolacja komory chłodniczej z ekologicznej pianki poliuretanowej
- sterowanie parametrami pracy urządzenia przy pomocy elektronicznego sterownika z wyświetlaczem cyfrowym
- drzwi wyposażone w zawias samodomykacz z blokadą samodomykania powyżej 90°
- system chłodzenia, za pomocą parownika lamelowego z wentylatorem, umieszczonego na tylnej ścianie wewnętrznej komory chłodniczej
- automatyczny system rozmrażania i odparowania skroplin
- energooszczędny agregat skraplający
- agregat przystosowana do pracy w temp. +43°C i wilgotności powietrza do 60%

PODSTAWY MROŹNICZE Z AGREGATEM W PODSTAWIE

CFC FREE | AUTO EVAPORATE | PUR | FORCE AIR | DEFROST | REVERS DOORS | DIGITAL CONTROL | EASY SERVICE

BLM - 05

BLM - 04

Nr katalogowy	Wymiary [mm]	Napięcie zasilania [V/Hz]	Zakres temp. [°C]	Moc elektryczna [W]	Pojemność [dm³]
BLM-05	500x500x849	230/50	-21...-14	400	80 dm³
BLM-04	500x500x849	230/50	-21...-14	400	1 /2 GN h=150mm 2/3 GN h=150mm

Standard wykonania:

- stół wyposażony w 1 półkę i 1 kpl. prowadnic (dot. BLM-05)
- izolacja komory chłodniczej z ekologicznej pianki poliuretanowej
- sterowanie parametrami pracy urządzenia przy pomocy elektronicznego sterownika z wyświetlaczem cyfrowym
- drzwi wyposażone w zawias samodomykacz z blokadą samodomykania powyżej 90°
- system chłodzenia, za pomocą parownika lamelowego z wentylatorem, umieszczonego na tylnej ścianie wewnętrznej komory chłodniczej
- automatyczny system rozmrażania i odparowania skroplin
- energooszczędny agregat skraplający
- agregat przystosowana do pracy w temp. +43°C i wilgotności powietrza do 60%
- przeznaczony do krótkotrwałego przechowywania produktów wcześniej zmrożonych do temperatury przechowywania

© Dora Metal Sp. z o.o. Wszelkie prawa zastrzeżone.

SZAFKA CHŁODNICZA WISZĄCA

EASY SERVICE | CFC FREE | AUTO EVAPORATE | LED | PUR | FORCE AIR | DEFROST | REVERS DOORS | DIGITAL CONTROL

BLW-M-1L.1P

Nr katalogowy	Wymiary [mm]	Napięcie zasilania [V/Hz]	Zakres temp. [^{o}C]	Moc elektryczna [W]	Pojemność [dm^{3}]
BLW-M.1L.1P	1315x565x650	230/50	2...10	370	2x95

Standard wykonania:
- powierzchnie wewnętrzne i zewnętrzne szafki wykonane z blach nierdzewnych polerowanych
- drzwi przeszklone
- oświetlenie LED
- każda komora wyposażona w ruszt i 2 komplety prowadnic
- drzwi wyposażone w zawias samodomykacz z blokadą samodomykania powyżej 90^{0}
- ładowność: 100 kg
- masa 80 kg

Opcje wykonania:
- ramki drzwi wykonane z blach nierdzewnych szlifowanych
- ramki drzwi wykonane z blach malowanych proszkowo
- odmiana prawa (agregat z prawej strony -BLW-1 L.1 P.M
- możliwość zamontowania zamka do drzwi

© Dora Metal Sp. z o.o. Wszelkie prawa zastrzeżone.

BAR line
inspiruje do tworzenia

MEBLE BAROWE

BAR line

© Dora Metal Sp. z o.o. Wszelkie prawa zastrzeżone.

OPIS TECHNICZNY

ASORTYMENT I WYKONANIE

Prezentowanywkataloguasortymentobejmujemebleprzeznaczonedowyposażaniabarów,pubów,klubów i kawiarni.

ASORTYMENT:

Podstawy neutralne:
- podstawy szafkowe otwarte
- podstawy szafkowe z drzwiami
- podstawy szafkowe z drzwiami przeszklonymi
- podstawy szafkowe pod zlewozmywak
- podstawy szafkowe z szufladami
- podstawy szafkowe z szufladami przeszklonymi
- podstawy szafkowe z szuflada na fusy
- podstawy szafkowe na zmywarkę lub kostkarkę
- podstawy szafkowe na butelki
- podstawy szafkowe pod ekspres z dyspenserem na kubki
- panele ścienne
- półki wiszące
- podesty
- podstawy szafkowe na uzdatniacz
- półki na pojemniki GN 1/9
- podstawy szafkowe na kegi i schładzarkę
- podstawy szafkowe na kosz na odpadki z klapą uchylną
- stanowiska narożne
- panele wentylacyjne

WYKONANIE

Meble:
Podstawy szafkowe neutralne:
w standardzie:
- całość(powierzchniezewnętrzneiwewnętrzne)wykonanazwysokogatunkowejblachynierdzewnejpolerowanej
- korpusy usytuowane na cokołach nierdzewnych o wysokości 47 mm
- możliwość przestawiania półki wewnętrznej w szafkach co 53 mm
- moduły szufladowe na prowadnicach samodomykających
- bez płyty wierzchniej

opcje wykonania:
- czoła drzwi i szuflad wykonane z blach nierdzewnych szlifowanych lub malowanych termicznie
- możliwość zamontowania zamka w drzwiach lub szufladach
- płyta wierzchnia nierdzewna lub granitowa

© Dora Metal Sp. z o.o. Wszelkie prawa zastrzeżone.

PODSTAWA SZAFKOWA Z DRZWIAMI BLN - 0002

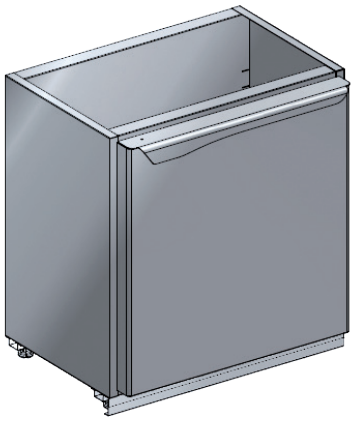

Nr kat.	Wymiary [mm]
BLN-0002	400x590x849
	500x590x849
	600x590x849

Wykonanie standardowe:
- 1 półka przestawna
- odmiana prawa (P)
- zawiasy drzwi z systemem „delikatnego domykania" (kąt otwarcia drzwi max 87°)

Opcja wykonania:
- dodatkowa półka przestawna
- czoła drzwi wykonane z blach nierdzewnych szlifowanych lub malowanych termicznie
- zamek drzwi
- odmiana lewa (L)

PODSTAWA SZAFKOWA Z PARĄ DRZWI BLN - 0003

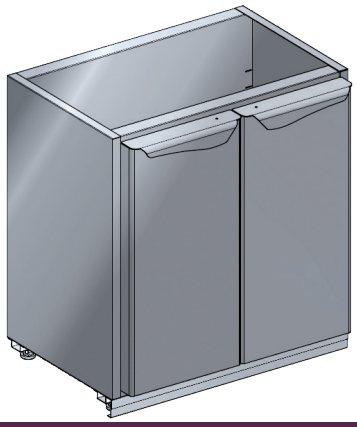

Nr kat.	Wymiary [mm]
BLN-0003	700x590x849
	800x590x849
	900x590x849
	1000x590x849
	1100x590x849
	1200x590x849

- 1 półka przestawna
- zawiasy drzwi z systemem „delikatnego domykania" (kąt otwarcia drzwi max 87°)

- dodatkowa półka przestawna
- czoła drzwi wykonane z blach nierdzewnych szlifowanych lub malowanych termicznie
- zamek drzwi

PODSTAWA SZAFKOWA POD ZLEWOZMYWAK BLN - 0004

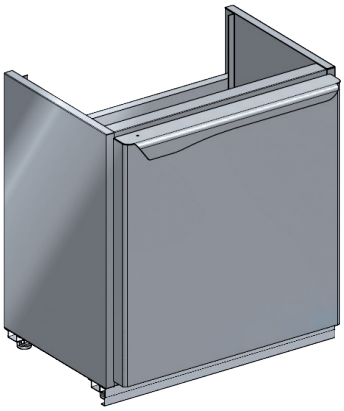

Nr kat.	Wymiary [mm]
BLN-0004	400x590x849
	500x590x849
	600x590x849

Wykonanie standardowe:
- 1 półka przestawna
- tył podstawy otwarty
- odmiana prawa (P)
- zawiasy drzwi z systemem „delikatnego domykania" (kąt otwarcia drzwi max 87°)

Opcja wykonania:
- czoła drzwi wykonane z blach nierdzewnych szlifowanych lub malowanych termicznie
- zamek drzwi
- odmiana lewa (L)

PODSTAWA SZAFKOWA POD ZLEWOZMYWAK Z PARĄ DRZWI BLN - 0039

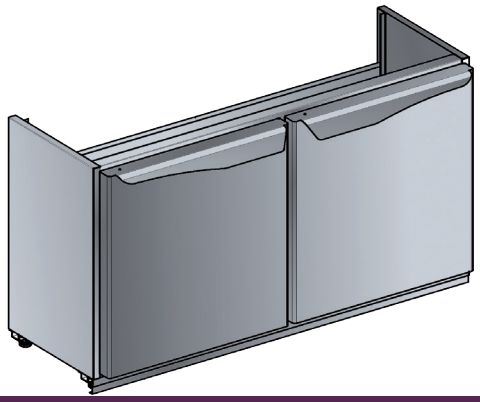

Nr kat.	Wymiary [mm]
BLN-0039	700x590x849
	800x590x849
	900x590x849
	1000x590x849
	1100x590x849
	1200x590x849

Wykonanie standardowe:
- 1 półka przestawna
- zawiasy drzwi z systemem „delikatnego domykania" (kąt otwarcia drzwi max 87°)

Opcje wykonania:
- dodatkowa półka przestawna
- czoła drzwi wykonane z blach nierdzewnych szlifowanych lub malowanych termicznie
- zamek drzwi

© Dora Metal Sp. z o.o. Wszelkie prawa zastrzeżone.

PODSTAWA SZAFKOWA OTWARTA BLN - 0001

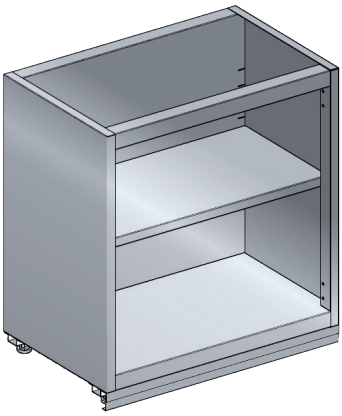

Nr kat.	Wymiary [mm]
BLN-0001	400x510x849
	500x510x849
	600x510x849
	700x510x849
	800x510x849
	900x510x849
	1000x510x849
	1100x510x849
	1200x510x849

Wykonanie standardowe:
- 1 półka przestawna

Opcja wykonania:
- dodatkowa półka przestawna

PODSTAWA SZAFKOWA Z SZUFLADAMI BLN - 0005

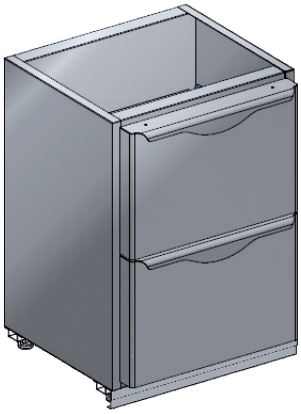

Nr kat.	Wymiary [mm]
BLN-0005	400x590x849
	500x590x849
	600x590x849

Wykonanie standardowe:
- 2 szuflady 1/2 na prowadnicach samodomykajacych

Opcja wykonania:
- czoła szuflad wykonane z blach nierdzewnych szlifowanych lub malowanych termicznie
- zamek szuflady

PODSTAWA SZAFKOWA Z WYSUWANYM POJEMNIKIEM NA ODPADKI BLN - 0006

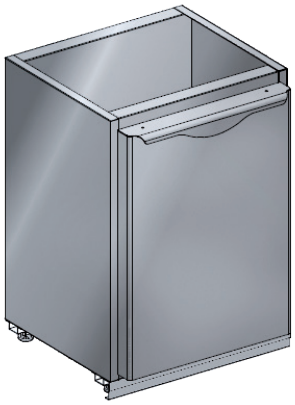

Nr kat.	Wymiary [mm]	Ilość koszy
BLN-0006	400x590x849	1
	660x590x849	2
	930x590x849	3

Wykonanie standardowe:
- szuflada na prowadnicach samodomykajacych

Opcja wykonania:
- czoła szuflady wykonane z blachy nierdzewnej szlifowanej lub malowanej termicznie
- kosz na odpadki

PODSTAWA SZAFKOWA Z SZUFLADĄ NA FUSY I POJEMNIKIEM NA ODPADKI BLN - 0007

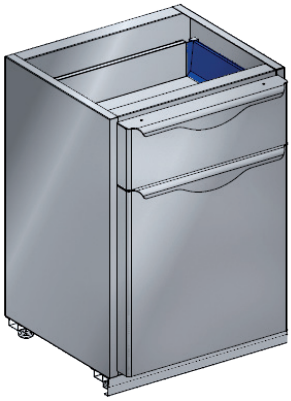

Wykonanie standardowe:
- 1 szuflada z pojemnikiem na fusy na prowadnicach samodomykajacych
- 1 szuflada na prowadnicach samodomykajacych - na pojemniki na odpadki

Opcja wykonania:
- czoła szuflad wykonane z blach nierdzewnych szlifowanych lub malowanych termicznie
- kosz (wykonany z tworzywa)
- pojemnik wychylny Ag12
- pojemnik wychylny szuflada Ag14

Nr kat.	Wymiary [mm]
BLN-0007	414x590x849

© Dora Metal Sp. z o.o. Wszelkie prawa zastrzeżone.

PODSTAWA SZAFKOWA NA ZMYWARKĘ LUB KOSTKARKĘ BLN - 0009

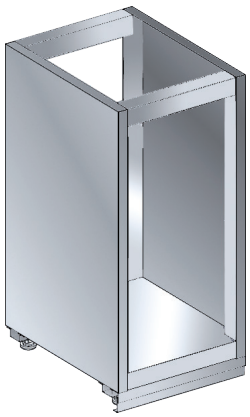

Nr kat.	Wymiary [mm]
BLN-0009	400x510x849
	500x510x849
	600x510x849
	700x510x849
	800x510x849
	900x510x849
	1000x510x849

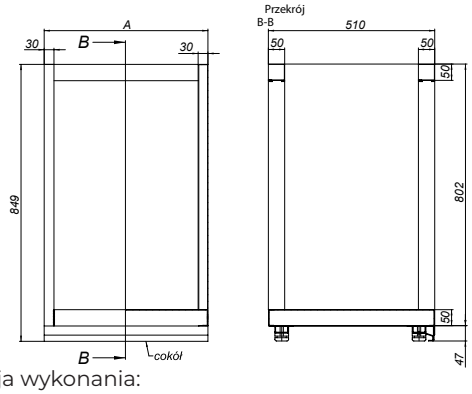

Opcja wykonania:
- możliwość dostosowania do wymiarów zmywarki/kostkarki

PODSTAWA SZAFKOWA Z DYSPENSEREM NA KUBKI I SZUFLADĄ NA FUSY BLN - 0010

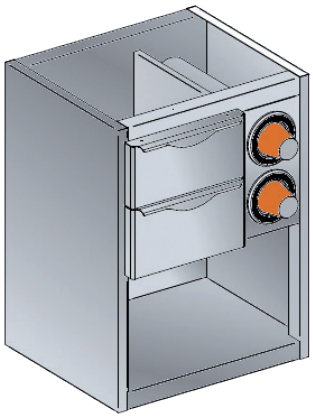

Nr kat.	Wymiary [mm]
BLN-0010	600x590x849
	800x590x849

Wykonanie standardowe:
- 1 szuflada z pojemnikiem na fusy (górna)
- 1 szuflada na prowadnicach samodomykajacych (dolna)
  dla A=600 - 2 dyspensery kubków
  dla A=800 - 4 dyspensery kubków

Opcja wykonania:
- czoła szuflad wykonane z blach nierdzewnych szlifowanych lub malowanych termicznie
- możliwość zastosowania szuflad Ag

PODSTAWA SZAFKOWA NA UZDATNIACZ BLN - 0016

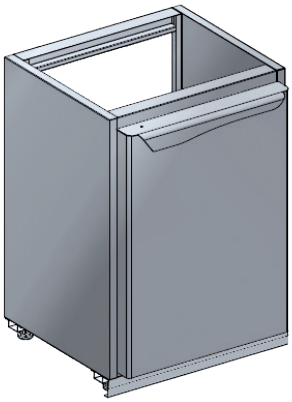

Nr kat.	Wymiary [mm]
BLN-0016	400x590x849

Wykonanie standardowe:
- 1 półka przestawna
- tył podstawy otwarty
- odmiana prawa (P)
- zawiasy drzwi z systemem „delikatnego domykania" (kąt otwarcia drzwi max 87°)

Opcja wykonania:
- czoła drzwi wykonane z blach nierdzewnych szlifowanych lub malowanych termicznie
- odmiana lewa (L)

PODSTAWA SZAFKOWA Z SZUFLADAMI BLN - 0018

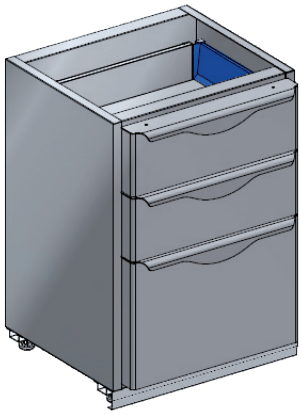

Nr kat.	Wymiary [mm]
BLN-0018	400x590x849
	500x590x849
	502x590x849
	600x590x849

Wykonanie standardowe:
- szuflady 1/2+1/4+1/4 na prowadnicach samodomykających

Opcja wykonania:
- czoła szuflad wykonane z blach nierdzewnych szlifowanych lub malowanych termicznie
- zamek szuflad

© Dora Metal Sp. z o.o. Wszelkie prawa zastrzeżone.

PODSTAWA SZAFKOWA Z SZUFLADAMI BLN - 0019

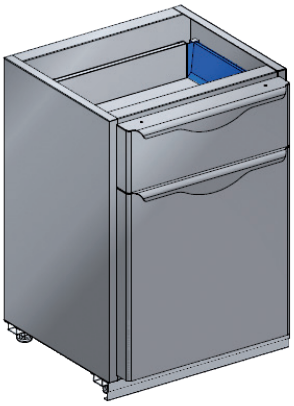

Nr kat.	Wymiary [mm]
BLN-0019	400x590x849
	500x590x849
	600x590x849

Wykonanie standardowe:
- szuflady 3/4 + 1/4 na prowadnicach samodomykających

Opcja wykonania:
- czoła szuflad wykonane z blach nierdzewnych szlifowanych lub malowanych termicznie
- kosz (pojemnik na odpadki - wykonany z tworzywa)
zamek szuflad

PODSTAWA SZAFKOWA Z SZUFLADAMI BLN - 0020

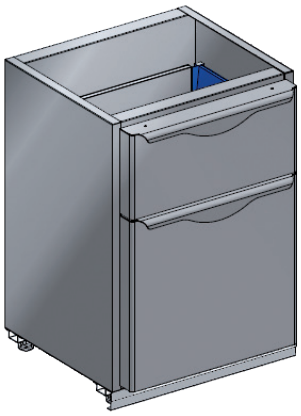

Nr kat.	Wymiary [mm]
BLN-0020	400x590x849
	500x590x849
	600x590x849

Wykonanie standardowe:
- szuflady 2/3 + 1/3 na prowadnicach samodomykających

Opcja wykonania:
- czoła szuflad wykonane z blach nierdzewnych szlifowanych lub malowanych termicznie
- kosz (pojemnik na odpadki - wykonany z tworzywa)
- zamek szuflad

PODSTAWA SZAFKOWA Z SZUFLADAMI BLN - 0037

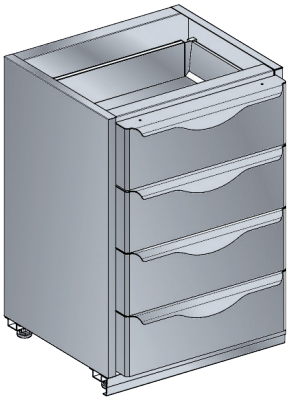

Nr kat.	Wymiary [mm]
BLN-0037	400x590x849
	500x590x849
	600x590x849

Wykonanie standardowe:
- szuflady 1/4 + 1/4 + 1/4 + 1/4 na prowadnicach samodomykających

Opcja wykonania:
- czoła szuflad wykonane z blach nierdzewnych szlifowanych lub malowanych termicznie
- zamek szuflad

PODSTAWA SZAFKOWA Z SZUFLADAMI BLN - 0038

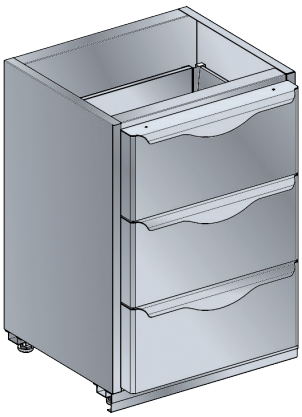

Nr kat.	Wymiary [mm]
BLN-0038	400x590x849
	500x590x849
	600x590x849

Wykonanie standardowe:
- szuflady 1/3 + 1/3 + 1/3 na prowadnicach samodomykających

Opcja wykonania:
- czoła szuflad wykonane z blach nierdzewnych szlifowanych lub malowanych termicznie
- zamek szuflad

© Dora Metal Sp. z o.o. Wszelkie prawa zastrzeżone.

PODSTAWA SZAFKOWA Z SZUFLADAMI PRZESZKLONYMI BLN - 0021

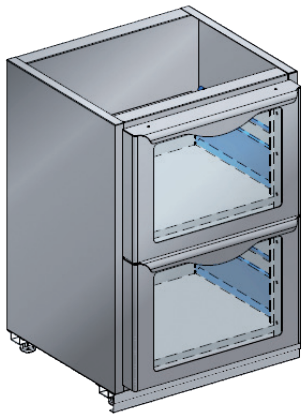

Nr kat.	Wymiary [mm]
BLN-0021	400x590x849
	500x590x849
	600x590x849

Wykonanie standardowe:
- 2 szuflady 1/2 przeszklone na prowadnicach samodomykajacych
- prowadnice szuflad z systemem „delikatnego domykania" (kąt otwarcia drzwi max 87°)

Opcja wykonania:
- czoła szuflad wykonane z blach nierdzewnych szlifowanych lub malowanych termicznie
- zamek szuflad

PODSTAWA SZAFKOWA Z DRZWIAMI PRZESZKLONYMI BLN - 0022

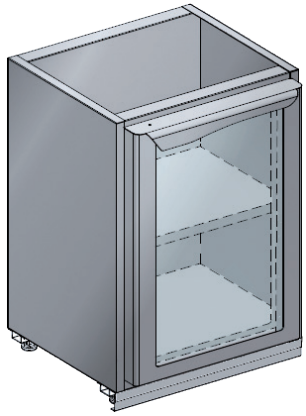

Nr kat.	Wymiary [mm]
BLN-0022	400x590x849
	500x590x849
	600x590x849

Wykonanie standardowe:
- 1 półka przestawna
- odmiana prawa (P)
- zawiasy drzwi z systemem „delikatnego domykania" (kąt otwarcia drzwi max 87°)

Opcja wykonania:
- dodatkowa półka przestawna
- czoła drzwi wykonane z blach nierdzewnych szlifowanych lub malowanych termicznie
- zamek drzwi
- odmiana lewa (L)

PODSTAWA SZAFKOWA Z DRZWIAMI PRZESZKLONYMI BLN - 0023

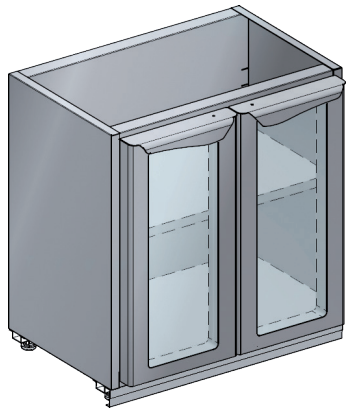

Nr kat.	Wymiary [mm]
BLN-0023	700x590x849
	800x590x849
	900x590x849
	1000x590x849
	1100x590x849
	1200x590x849

Wykonanie standardowe:
- 1 półka przestawna
- zawiasy drzwi z systemem „delikatnego domykania" (kąt otwarcia drzwi max 87°)

Opcja wykonania:
- czoła drzwi wykonane z blach nierdzewnych szlifowanych lub malowanych termicznie
- zamek drzwi

PODSTAWA SZAFKOWA NA BUTELKI BLN - 0008

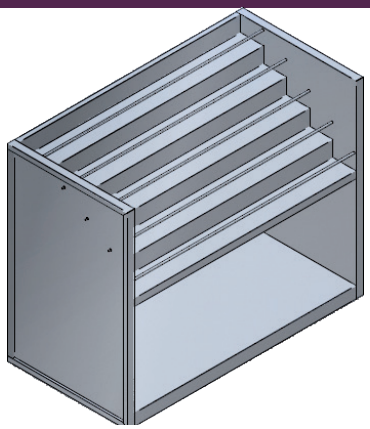

Nr kat.	Wymiary [mm]
BLN-0008	600x510x849
	800x510x849
	1000x510x849

Wykonanie standardowe:
- 5 poziomów ekspozycyjnych zabezpieczonych relingami
- korpus wykonany z blach nierdzewnych polerowanych (powierzchnie zewnętrzne i wewnętrzne)
- wysokość poziomów: 66 mm
- głębokość poziomów: 90 mm

© Dora Metal Sp. z o.o. Wszelkie prawa zastrzeżone.

STANOWISKO NAROŻNE 45° - ZEWNĘTRZNE BLN - 0029

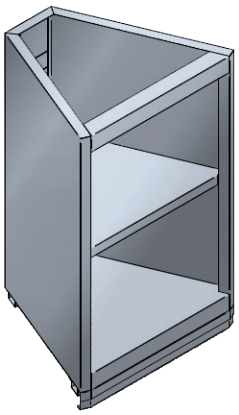

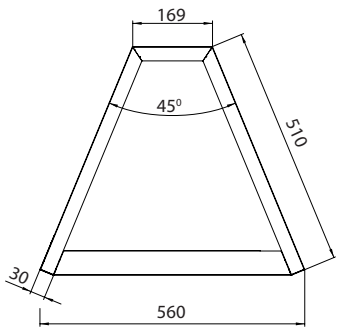

Nr kat.	Wymiary [mm]
BLN-0029	560x510x849

- 1 półka przestawna
- odpowiednie dla płyt wierzchnich BLPB 18, BLPA 18

- dodatkowa półka przestawna

STANOWISKO NAROŻNE 45° - WEWNĘTRZNE BLN - 0030

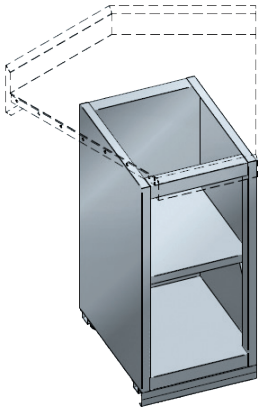

Nr kat.	Wymiary [mm]
BLN-0030	400x510x849

Wykonanie standardowe:
- 1 półka przestawna
- odpowiednie dla płyt wierzchnich BLPB 16, BLPA 16

Opcja wykonania:
- dodatkowa półka przestawna

STANOWISKO NAROŻNE 90° - ZEWNĘTRZNE BLN - 0031

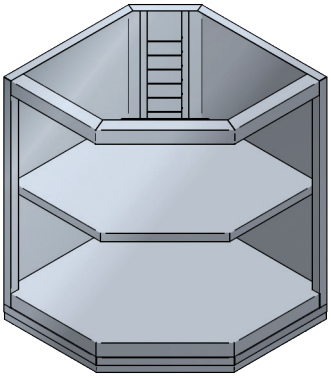

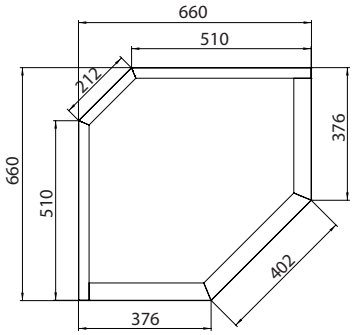

Nr kat.	Wymiary [mm]
BLN-0031	660x660x849

Wykonanie standardowe:
- 1 półka przestawna
- odpowiednie dla płyt wierzchnich BLPB 17, BLPA 17

Opcja wykonania:
- dodatkowa półka przestawna

STANOWISKO NAROŻNE 90°- WEWNĘTRZNE BLN - 0032

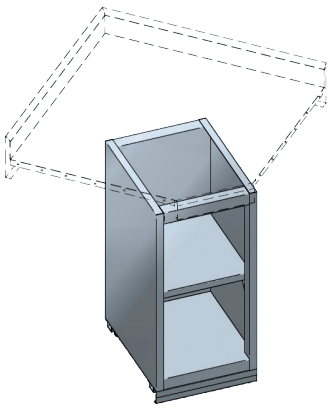

Nr kat.	Wymiary [mm]
BLN-0032	414x510x849

Wykonanie standardowe:
- 1 półka przestawna
- odpowiednie dla płyt wierzchnich BLPB 15, BLPA 15

Opcja wykonania:
- dodatkowa półka przestawna

© Dora Metal Sp. z o.o. Wszelkie prawa zastrzeżone.

PÓŁKA NA BUTELKI POJEDYNCZA BLN - 0011.01

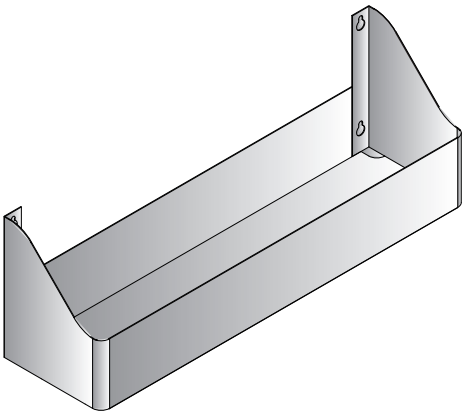

Nr kat.	Wymiary [mm]
BLN-0011.01	400x160x201
	600x160x201
	800x160x201
	1000x160x201

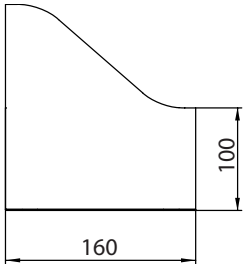

Wykonanie standardowe:
- wykonanie z blach nierdzewnych polerowanych

PÓŁKA NA BUTELKI PODWÓJNA BLN - 0011.02

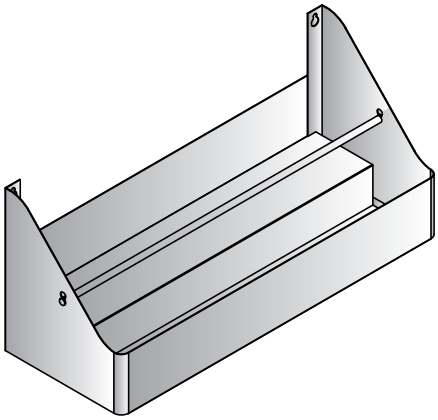

Nr kat.	Wymiary [mm]
BLN-0011.02	400x220x267
	600x220x267
	800x220x261
	1000x220x267

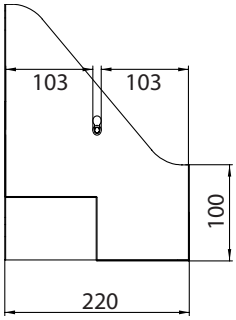

Wykonanie standardowe:
- wykonanie z blach nierdzewnych polerowanych

SZKLANA PÓŁKA WISZĄCA POJEDYNCZA BLN - 0013.01

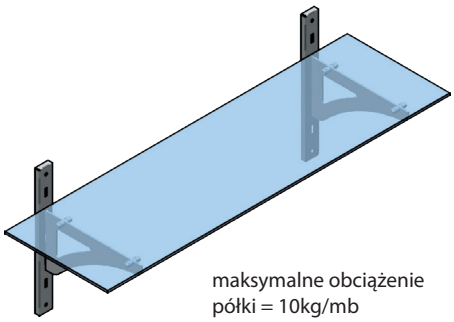

maksymalne obciążenie półki = 10kg/mb

Wykonanie standardowe:
- wykonanie nośników z blach nierdzewnych polerowanych
- szkło hartowane (półka)
- od wymiaru A≥1200 - 3 nośniki

Nr kat.	Wymiary [mm]
BLN-0013.01	600x350x370
	700x350x370
	800x350x370
	900x350x370
	1000x350x370
	1100x350x370
	1200x350x370
	1300x350x370
	1400x350x370
	1500x350x370

Nr kat.	Wymiary [mm]
BLN - 0013.01	1600x350x370
	1700x350x370
	1800x350x370
	1900x350x370
	2000x350x370
	2100x350x370
	2200x350x370
	2300x350x370
	2400x350x370
	2500x350x370

SZKLANA PÓŁKA WISZĄCA PODWÓJNA BLN - 0013.02

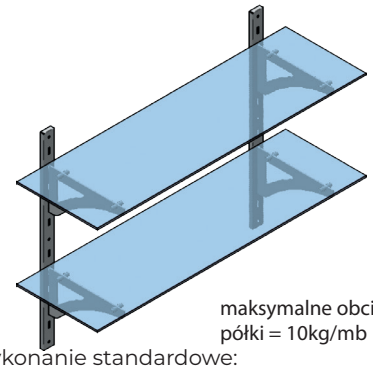

maksymalne obciążenie półki = 10kg/mb

Wykonanie standardowe:
- wykonanie nośników z blach nierdzewnych polerowanych
- szkło hartowane (półka) od wymiaru A≥1200 - 3 nośniki

Nr kat.	Wymiary [mm]
BLN-0013.02	600x350x700
	700x350x700
	800x350x700
	900x350x700
	1000x350x700
	1100x350x700
	1200x350x700
	1300x350x700
	1400x350x700
	1500x350x700

Nr kat.	Wymiary [mm]
BLN - 0013.02	1600x350x700
	1700x350x700
	1800x350x700
	1900x350x700
	2000x350x700
	2100x350x700
	2200x350x700
	2300x350x700
	2400x350x700
	2500x350x700

© Dora Metal Sp. z o.o. Wszelkie prawa zastrzeżone.

PANEL ŚCIENNY BLN - 0012

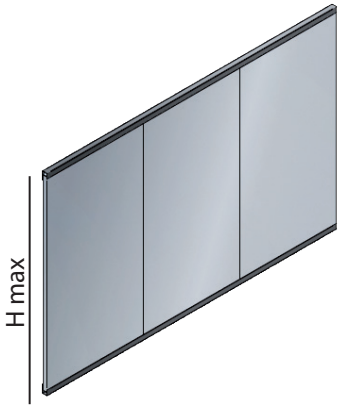

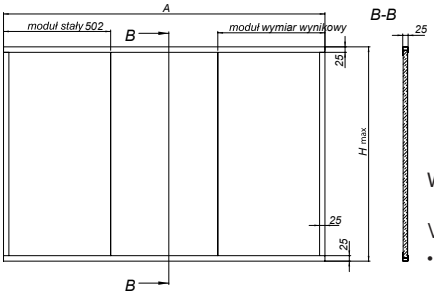

gr. blachy	H max
# 0,8 mm	2985 mm

Wymiar A,H - wg specyfikacji zamawiającego

Wykonanie standardowe:
- wykonanie z blach nierdzewnych polerowanych

Opcja wykonania:
- powierzchnie zewnętrzne wykonane z blach nierdzewnych szlifowanych
- powierzchnie zewnętrzne wykonane z blach nierdzewnych malowanych termicznie

PODEST BLN - 0015

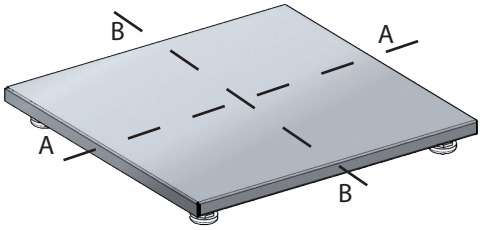

Nr kat.	Wymiary [mm]
BLN - 0015	400x510x49
	500x510x49
	600x510x49
	700x510x49
	800x510x49
	400x610x49
	500x610x49
	600x610x49
	700x610x49
	800x610x49

B-B

A-A

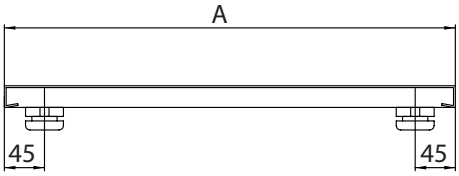

Wykonanie standardowe:
- wykonane z blach nierdzewnych polerowanych

PÓŁKA NA GN 1/9 H=100 BLN - 0017

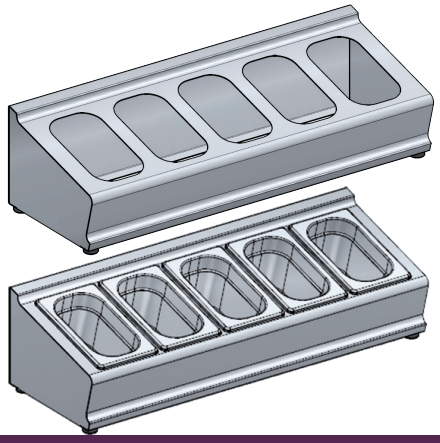

Nr kat.	Wymiary [mm]
BLN-0017	600x210x164

Wykonanie standardowe:
- półka bez pojemników GN 1/9 H=100

Opcja wykonania:
- półka z pojemnikami GN 1/9 H=100

WANNA NA LÓD IZOLOWANA- WSPAWANA W PŁYTĘ WIERZCHNIĄ BLWL

BLWL - 01

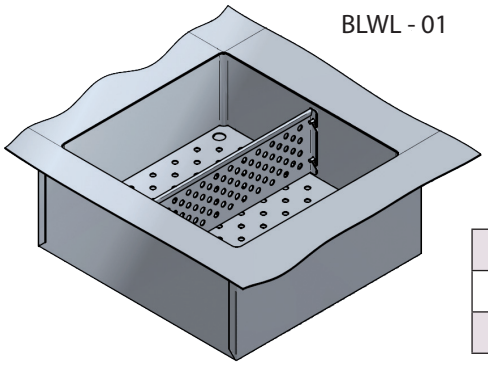

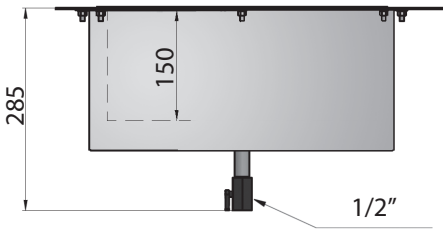

Wykonanie standardowe:
- BLWL-01 - jedna przegroda perforowana
- BLWL-02 - dwie przegrody perforowane

Wykonanie opcjonalne:
- pokrywa nieizolowana

Nr kat.	Wymiary [mm]	Wymiary wnętrza [mm]
BLWL-01	488x458x285	400x370x150
BLWL-02	688x458x285	600x370x150

© Dora Metal Sp. z o.o. Wszelkie prawa zastrzeżone.

PODSTAWA SZAFKOWA NA KEG I SCHŁADZARKĘ BLN - 0024

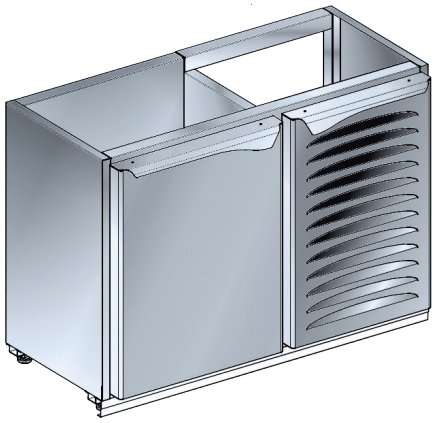

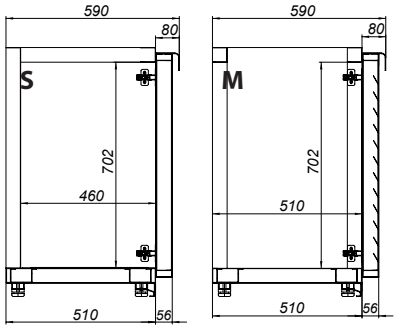

M - przekrój maszynowni
S - przekrój szafki

Nr kat.	Wymiary [mm]
BLN-0024	1200x590x849

Wykonanie standardowe:
- odmiana prawa (P)
- zawiasy drzwi z systemem „delikatnego domykania" (kąt otwarcia drzwi max 87°)

Opcja wykonania:
- czoła drzwi wykonane z blach nierdzewnych szlifowanych
- czoła drzwi wykonane z blach malowanych termicznie
- zamek drzwi
- odmiana lewa (L)

PODSTAWA SZAFKOWA NA DWA KEGI I SCHŁADZARKĘ BLN - 0025

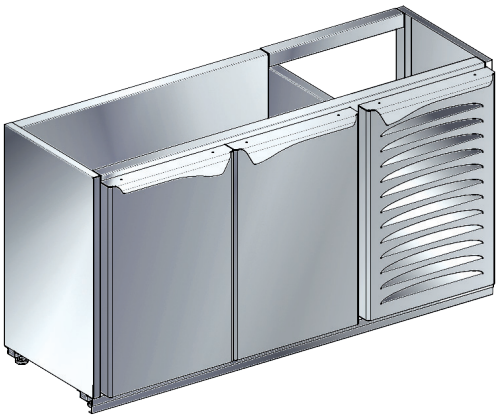

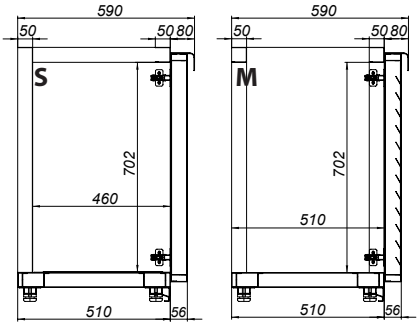

M - przekrój maszynowni
S - przekrój szafki

Nr kat.	Wymiary [mm]
BLN-0025	1600x590x849

Wykonanie standardowe:
- odmiana prawa (P)
- zawiasy drzwi z systemem „delikatnego domykania" (kąt otwarcia drzwi max 87°)

Opcja wykonania:
- czoła drzwi wykonane z blach nierdzewnych szlifowanych
- czoła drzwi wykonane z blach malowanych termicznie
- zamek drzwi
- odmiana lewa (L)

PANELE WENTYLACYJNE

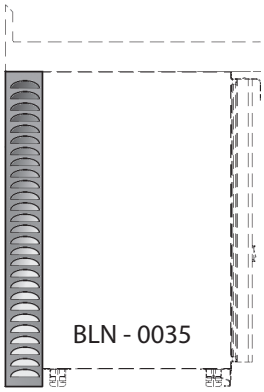

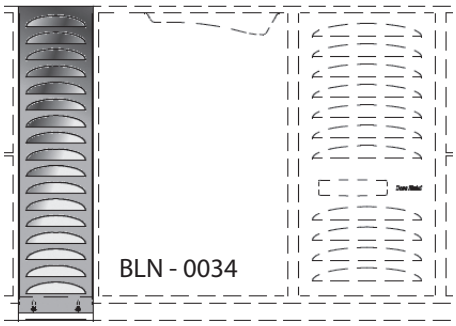

Nr kat.	Wymiary [mm]
BLN-0034	200x849
BLN 0035	100x849

Zastosowanie:
panele wentylacyjne NALEŻY stosować w liniach barowych w przypadkach wątpliwości co do dostatecznej wentylacji agregatów, stoły z maszynownią centralną stoły ograniczone ścianami, itp.

COKÓŁ BOCZNY BLN-0033

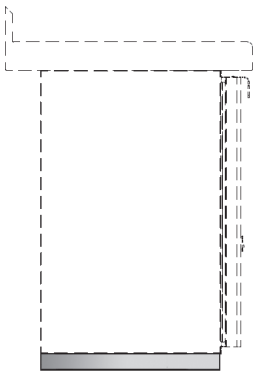

Nr kat.	Wymiary [mm]
BLN-0033	400x590x849

© Dora Metal Sp. z o.o. Wszelkie prawa zastrzeżone.

Wysuwana na pojemnik na odpadki BLN - 0006

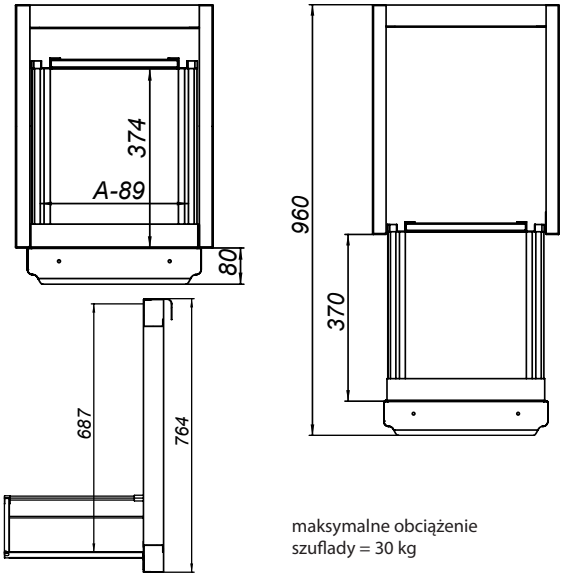

maksymalne obciążenie szuflady = 30 kg

Wysuwana na pojemnik na odpadki BLN - 0007

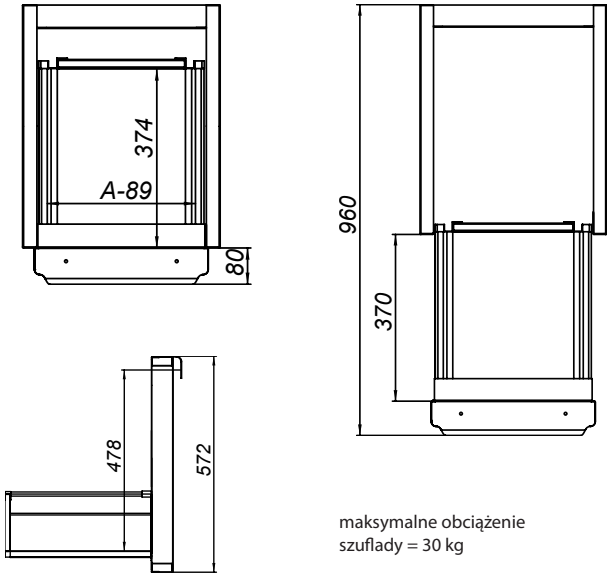

maksymalne obciążenie szuflady = 30 kg

Szuflada na fusy

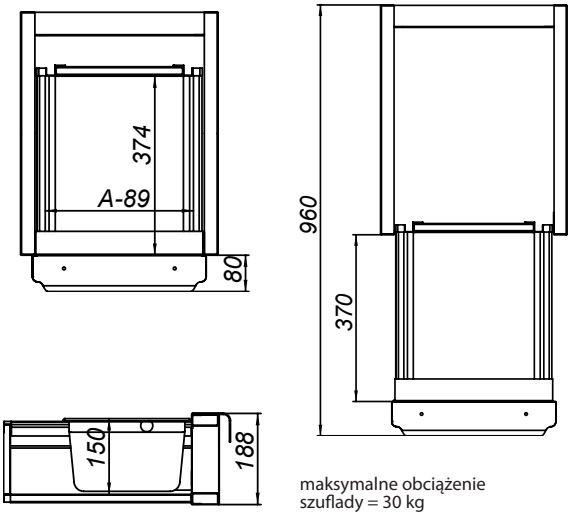

maksymalne obciążenie szuflady = 30 kg

Szuflada 1/2

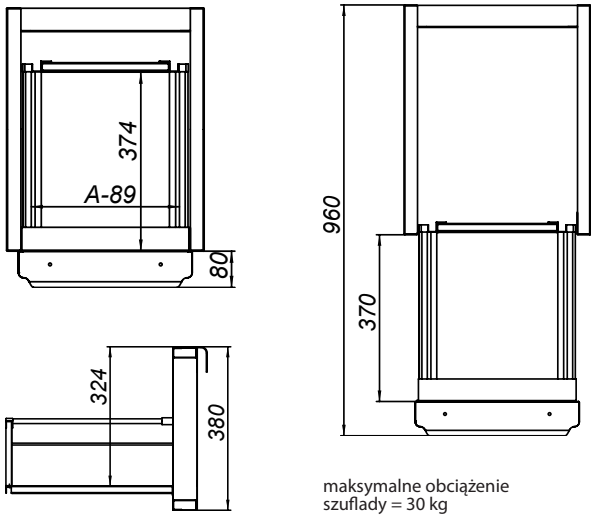

maksymalne obciążenie szuflady = 30 kg

Szuflada 1/3

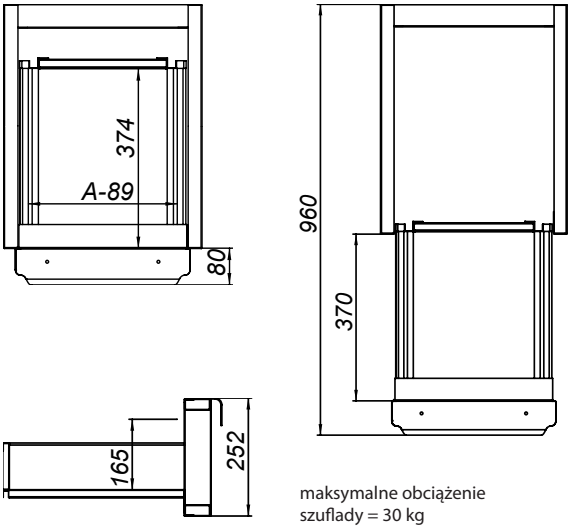

maksymalne obciążenie szuflady = 30 kg

Szuflada 2/3

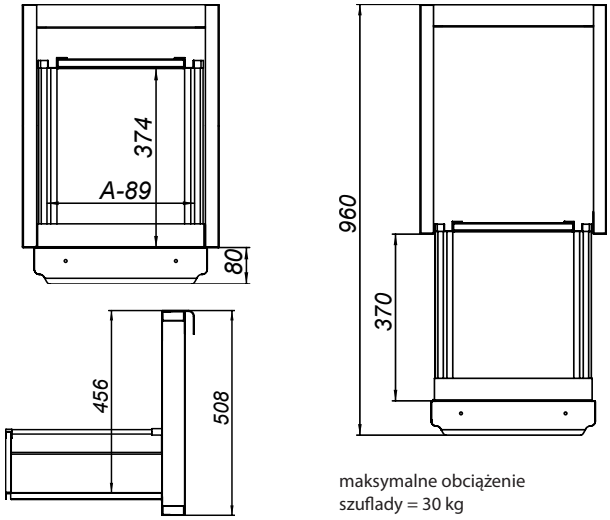

maksymalne obciążenie szuflady = 30 kg

© Dora Metal Sp. z o.o. Wszelkie prawa zastrzeżone.

Szuflada 1/4

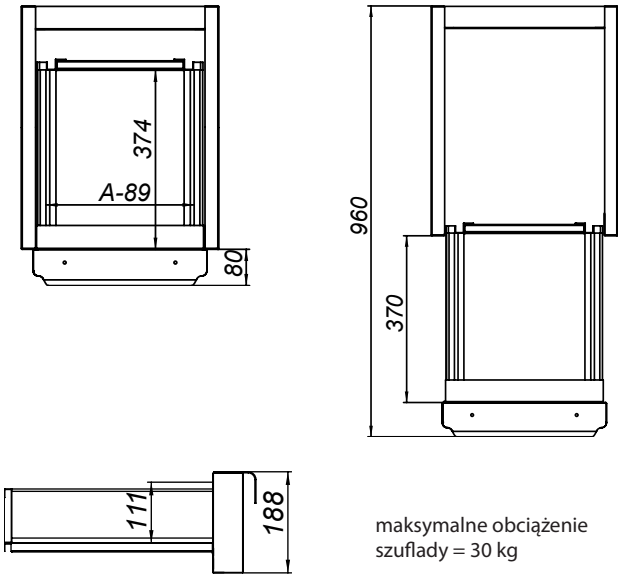

maksymalne obciążenie szuflady = 30 kg

Szuflada 3/4

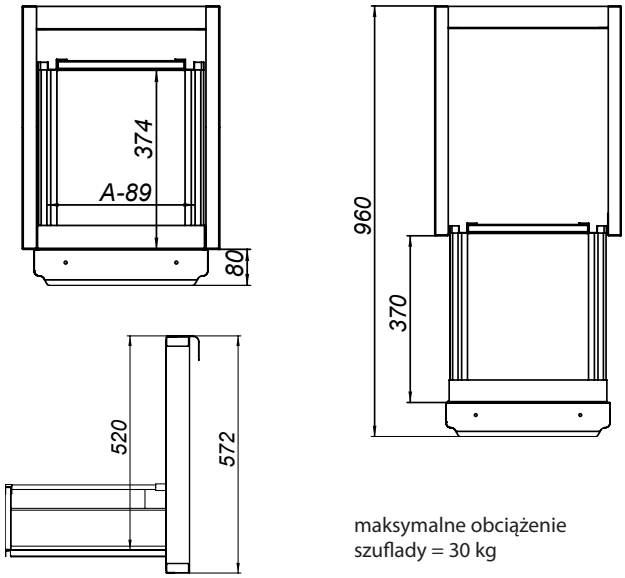

maksymalne obciążenie szuflady = 30 kg

Podstawa szafkowa z dyspenserem na kubki i szufladą na fusy BLN-0010

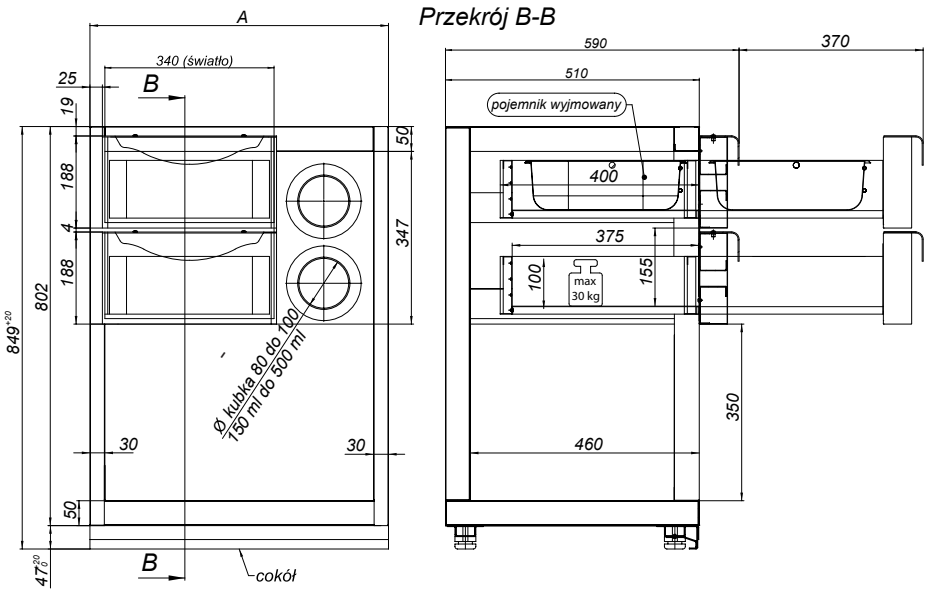

Podstawa szafkowa na butelki BLN-0008

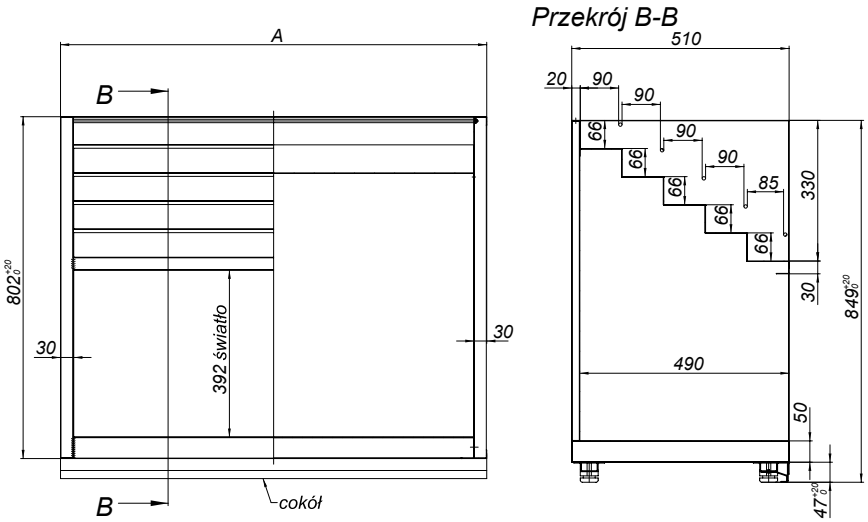

© Dora Metal Sp. z o.o. Wszelkie prawa zastrzeżone.

PŁYTY WIERZCHNIE

© Dora Metal Sp. z o.o. Wszelkie prawa zastrzeżone.

OPIS TECHNICZNY

PRZEZNACZENIE I ASORTYMENT:

Prezentowanywkataloguasortymentobejmujepłytywierzchnieprzeznaczonedowyposażaniabarów,pubów,klubów i kawiarni.

ASORTYMENT:

- płyty płaskie
- płyty z zagłębieniem
- płyty ze zlewem 400x400
- płyty z dwoma zlewami 400x400
- płyty z ociekaczem
- płyty z ociekaczem, zlewem i otworem pod nalewak do piwa
- płyty z częściowym zagłębieniem i zlewem 400x400
- płyty z częściowym zagłebieniem i zlewem 400x400 - łaczona „na włos" jednostronnie - odmiana L (P)
- płyty z częściowym zagłebieniem i zlewem 400x400 - łaczona „na włos" obustronnie
- płyty ze zlewem 307x510 i dużym ociekaczem, łączona „na włos" jednostronnie P (L)
- płyty na szafki na butelki - łączone „na włos" obustronnie
- płyty na szafki na butelki - łączone „na włos" jednostronnie
- płyty narożne 45^0 - zewnętrzne - łączone „na włos" obustronnie
- płyty narożne 45^0 - wewnętrzne - łączone „na włos" obustronnie
- płyty narożne 90^0 - wewnętrzne - łączone „na włos" obustronnie
- płyty narożne 90^0 - zewnętrzne - łączone „na włos" obustronnie

WYKONANIE STANDARDOWE:

Typ A:
- powierzchnia płyty wibrowana dla płyt nierdzewnych
- rant tylny o wysokości h=100 mm
- krawędź przednia zaokrąglona R15

Typ B:
- powierzchnia płyt wibrowana dla płyt nierdzewnych
- krawędź przednia zaokrąglona R15

Typ C:
- powierzchnia płyt wibrowana dla płyt nierdzewnych
- krawędź tylna i po obu bokach o wysokości h=1 00 mm
- krawędź przednia zaokrąglona R15

Typ RL/RP:
- powierzchnia płyt wibrowana dla płyt nierdzewnych
- krawędź tylna i boczna (prawa RP, lub lewa RL) o wysokości h=100 mm
- krawędź przednia zaokrąglona R15

Grubość płyt = 80 mm.

WYKONANIE OPCJONALNE:

Typ A:
- wyższy rant h=150 mm lub h=200 mm
- krawędzie R15 polerowane
- krawędzie boczne zaokrąglone R15
- otwory pod baterie
- otwory pod inne wyposażenie (przepusty kablowe, nalewak do piwa i inne)

Typ B:
- krawędzie R15 polerowane
- krawędzie boczne i tylna zaokrąglone R15
- otwory pod baterie
- otwory pod inne wyposażenie (przepusty kablowe, nalewak do piwa i inne)

Typ C:
- krawędź przednia R15 polerowana
- wyższy rant h=150 i h=200
- otwory pod baterie
- otwory pod inne wyposażenie (przepusty kablowe, nalewak do piwa i inne)

Typ RL/RP:
- krawędź R15 polerowana
- wyższy rant h=1 50 i h=200
- krawędź boczna zaokrąglona R15
- otwory pod baterie
- otwory pod inne wyposażenie (przepusty kablowe, nalewak do piwa i inne)

© Dora Metal Sp. z o.o. Wszelkie prawa zastrzeżone.

PRZYKŁADOWE MOŻLIWOŚCI KONFIGURACJI PŁYT WIERZCHNICH BAR line

Istnieje nieskończona ilość możliwości konfiguracji naszych płyt wierzchnich. Poniżej zostały zaprezentowane ich przykładowe ustawienia.

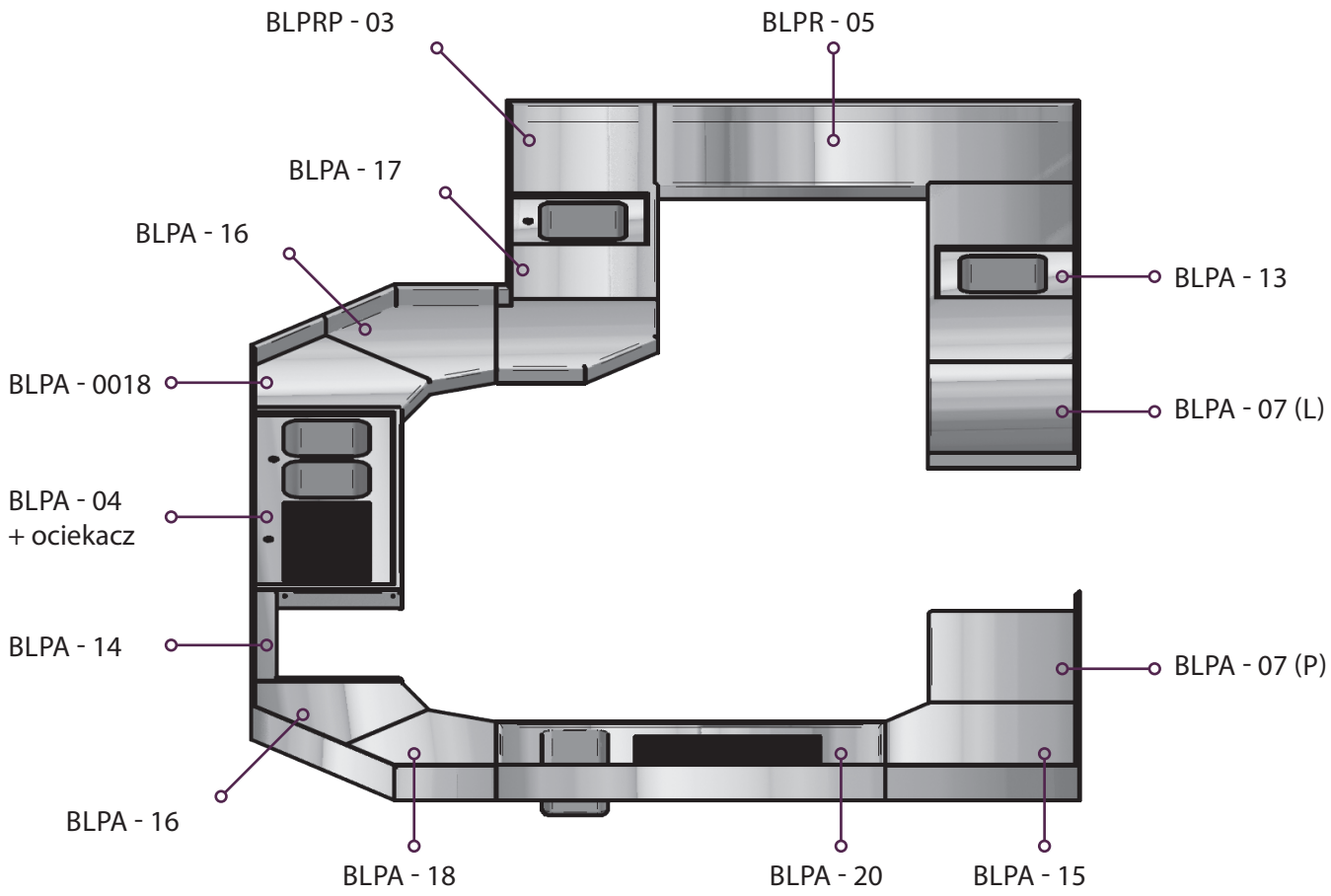

- widok z innej perspektywy

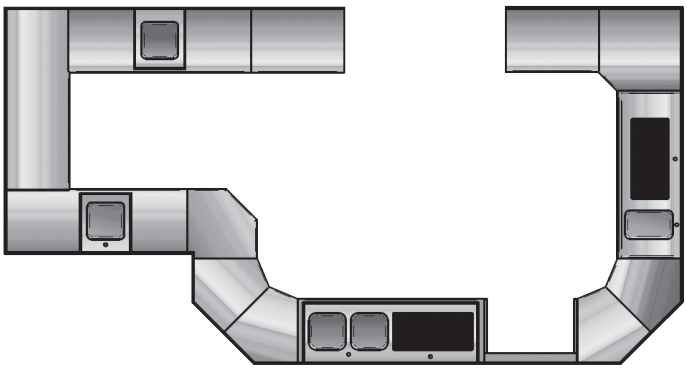

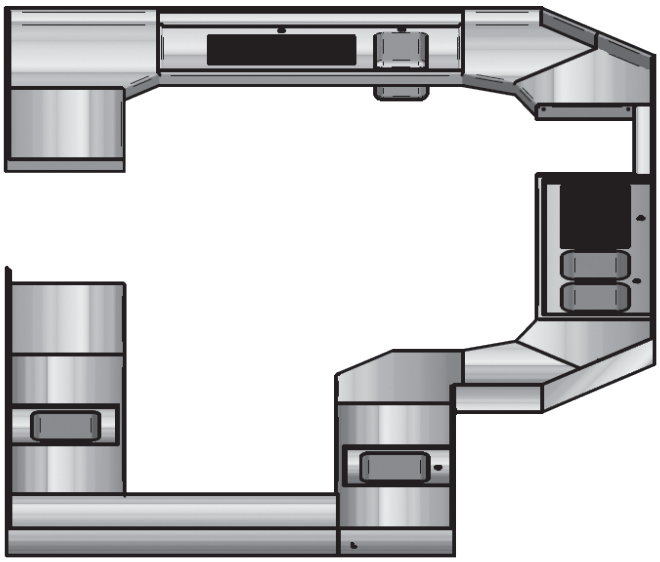

© Dora Metal Sp. z o.o. Wszelkie prawa zastrzeżone.

Dla wymagających klientów proponujemy opcje wykonania indywidualnych płyt wierzchnich w kształcie:

- łuków
- elips (wewnętrznych lub zewnętrznych) o dostosowanych do indywidualnych potrzeb wymiarach.

Jesttokolejnapropozycjadlazapewnienianiepowtarzalnegostyluijakościbarowegownętrza,nowoczesnegowzornictwaielegancji.Płytypo łukuiwkształcieelipsnieposiadającazaokrągleńodstronyobsługi,natomiasttylnakrawędźantybryzgowaowysokości100mmmagrubość3 mm.

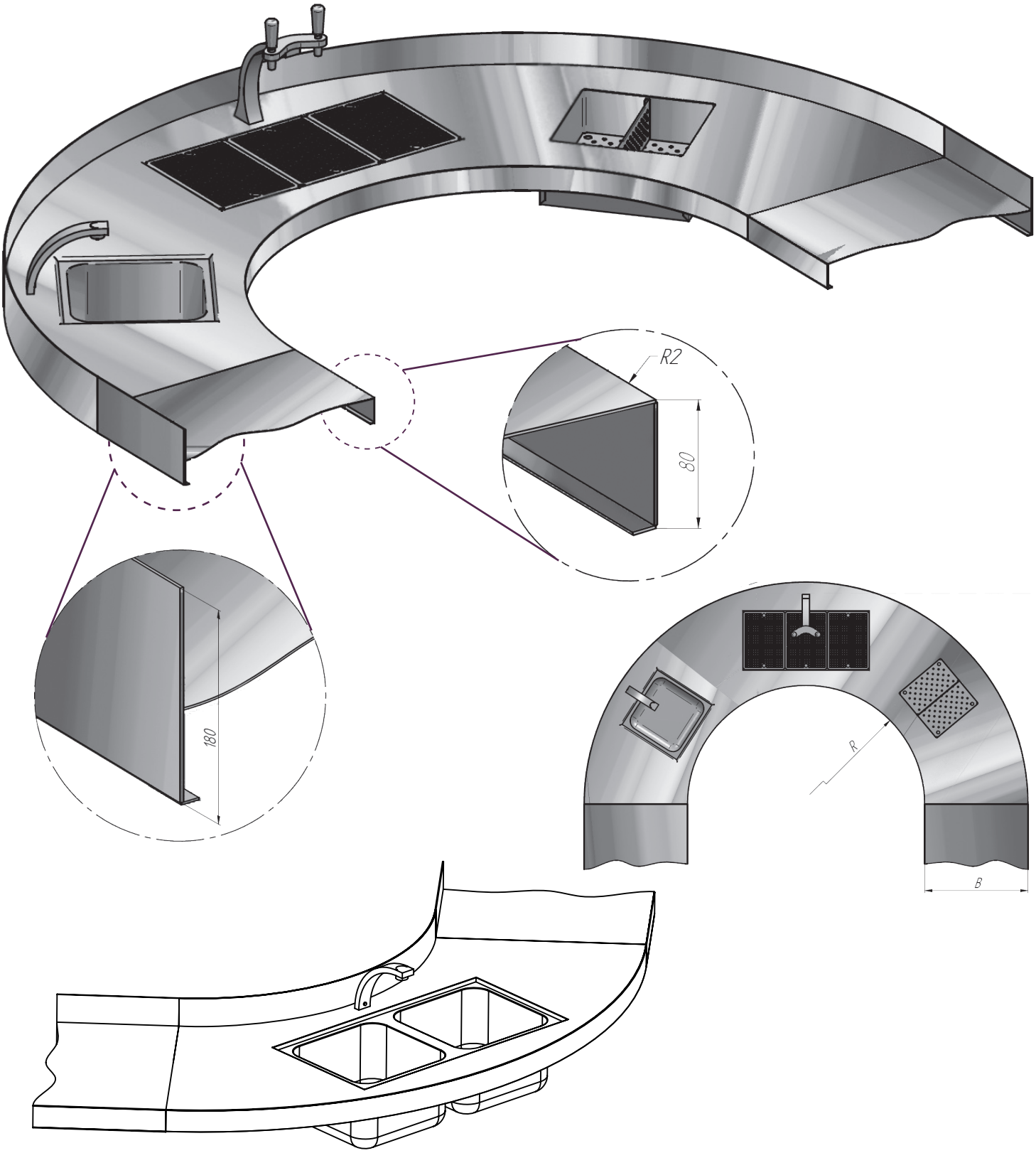

© Dora Metal Sp. z o.o. Wszelkie prawa zastrzeżone.

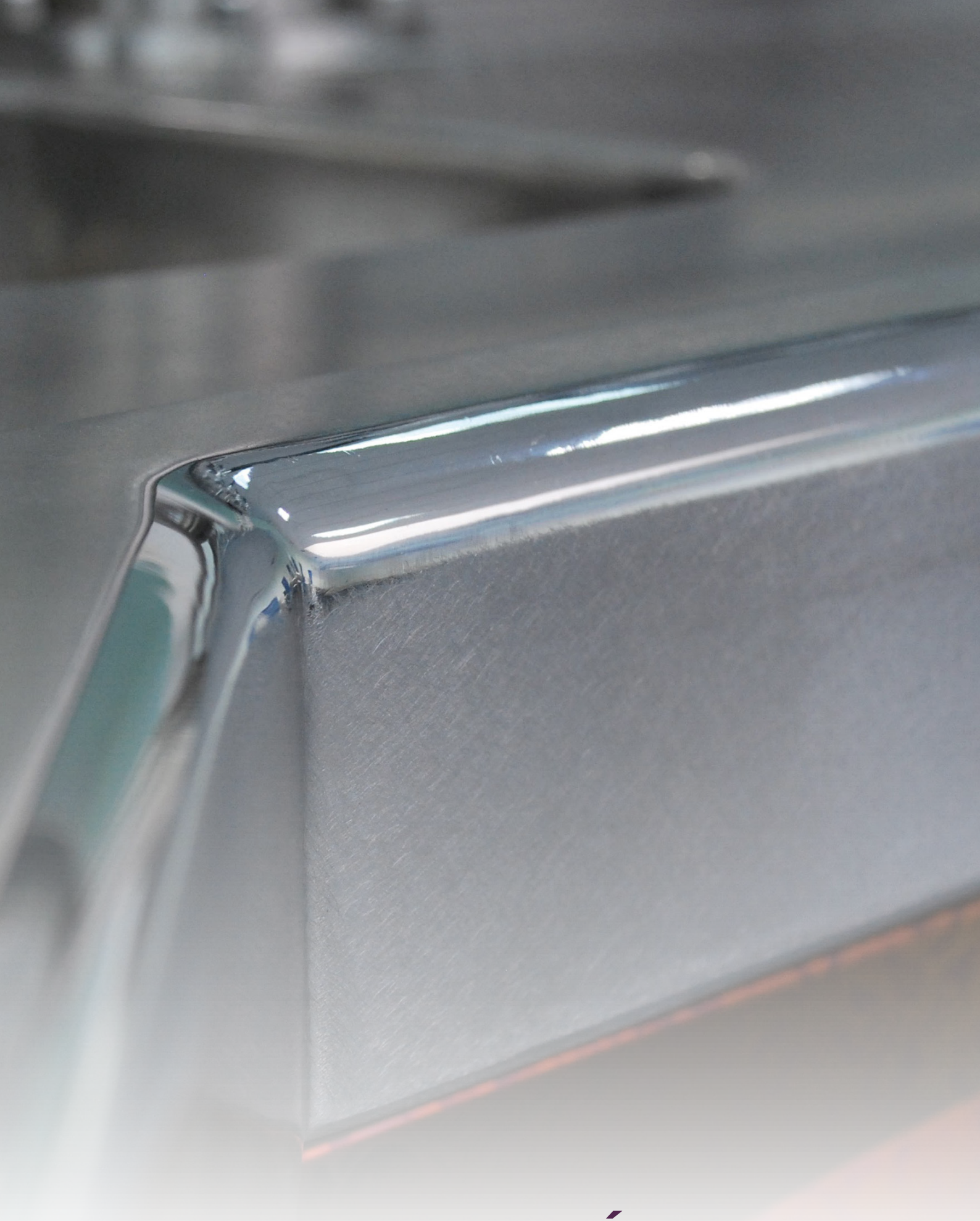

PRECYZJA SZCZEGÓŁU

TYP A

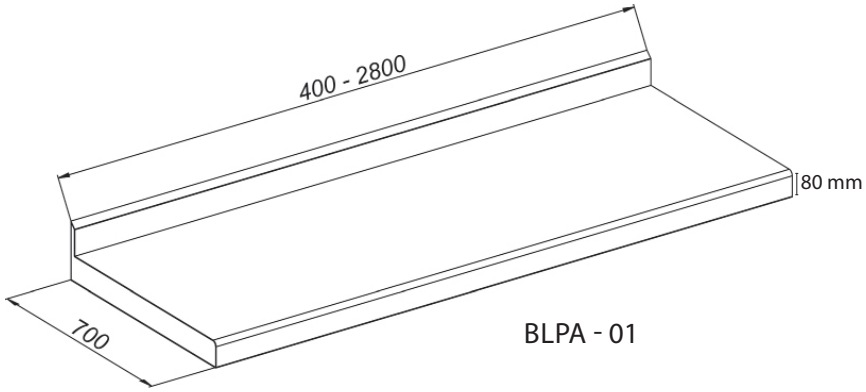

BLPA - 01

W standardzie:
- powierzchnia płyt wibrowana dla płyt nierdzewnych
- rant tylny o wysokości h=100 mm
- krawędź przednia zaokrąglona R15
- grubość zastosowanych blach # 1,0 - 2,0 mm

Opcje wykonania:
- wyższy rant dla typu A-150 mm lub 200 mm
- krawędzie R15 polerowane
- krawędzie boczne zaokrąglone R15
- otwory pod baterie
- otwory pod inne wyposażenie (przepusty kablowe, nalewak do piwa i inne)
- płyta z zagłębieniem 10 mm

Więcej opcji na stronie 44.

TYP B

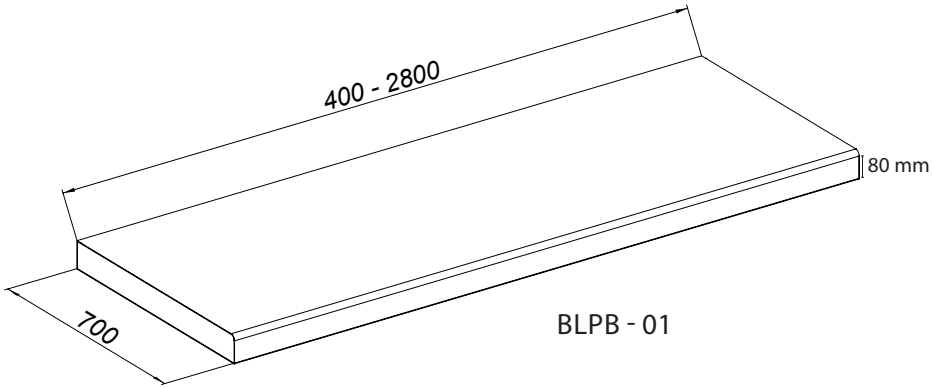

BLPB - 01

W standardzie:
- powierzchnia płyt wibrowana dla płyt nierdzewnych
- krawędź przednia zaokrąglona R15
- grubość zastosowanych blach # 1,0 - 2,0 mm

Opcje wykonania:
- krawędzie R15 polerowane
- krawędzie boczne oraz tylna zaokrąglone R15
- otwory pod baterie
- otwory pod inne wyposażenie (przepusty kablowe, nalewak do piwa i inne)
- płyta z zagłębieniem 10 mm

Więcej opcji na stronie 45.

TYP C

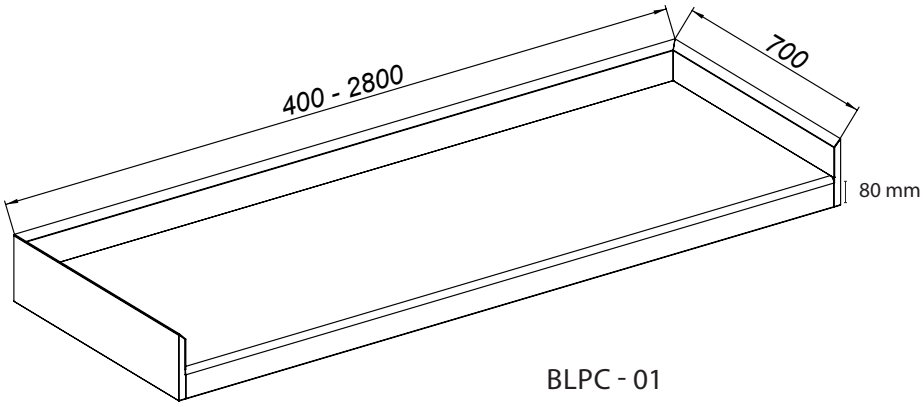

BLPC - 01

W standardzie:
- powierzchnia płyt wibrowana dla płyt nierdzewnych
- rant tylny o wysokosci h=100 mm
- krawędź przednia zaokrąglona R15
- grubość zastosowanych blach # 1,0 - 2,0 mm

Opcje wykonania:
- wyższy rant dla typu C-150 mm lub 200 mm
- krawędzie R15 polerowane
- otwory pod baterie
- otwory pod inne wyposażenie (przepusty kablowe, nalewak do piwa i inne)
- płyta z zagłębieniem 10 mm

Więcej opcji na stronie 46.

TYP RL/RP

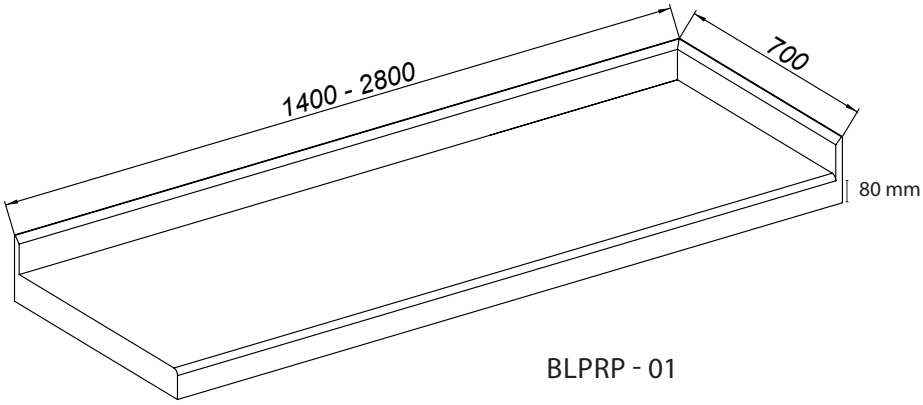

BLPRP - 01

W standardzie:
- powierzchnia płyt wibrowana dla płyt nierdzewnych
- rant tylny i boczny o wysokosci h=100 mm
- krawędź przednia zaokrąglona R15
- RP-rant z prawej jak na zdjeciu
- RL-rant z lewej (lustrzane odbicie)
- grubość zastosowanych blach # 1,0 - 2,0 mm

Opcje wykonania:
- wyższy rant dla typu RL/RP-150 mm lub 200 mm
- krawędzie R15 polerowane
- otwory pod baterie
- otwory pod inne wyposażenie (przepusty kablowe, nalewak do piwa i inne)
- płyta z zagłębieniem 10 mm

Więcej opcji na stronie 46.

© Dora Metal Sp. z o.o. Wszelkie prawa zastrzeżone.

Płyta z zagłębieniem

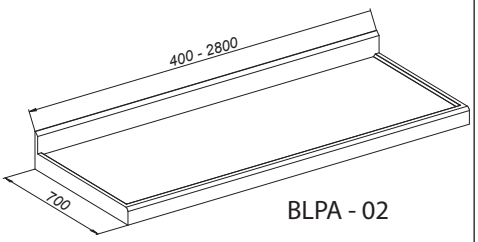

BLPA - 02

Płyta ze zlewem
400x400 - dla mebli
305x510 - dla mebli i urządzeń

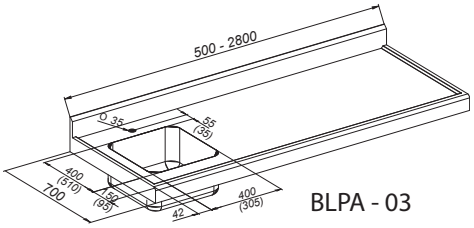

BLPA - 03

Płyta z dwoma zlewami

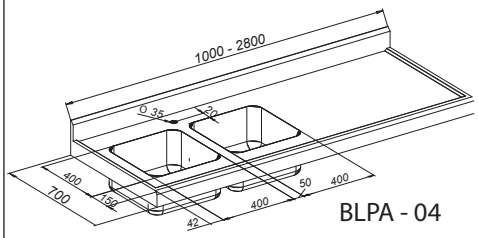

BLPA - 04

Płyta z ociekaczem

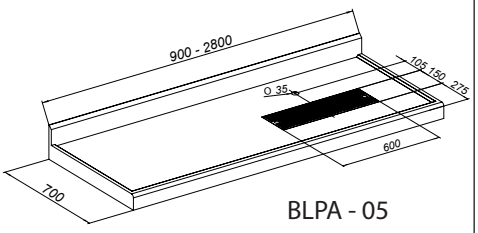

BLPA - 05

Płytazociekaczem,zlewemiotworempodnalewak
400x400 - dla mebli
305x510 - dla mebli i urządzeń

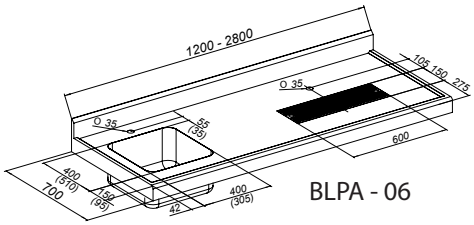

BLPA - 06

Płyta z dwoma zlewami i ociekaczem

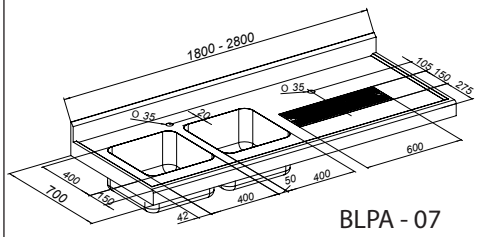

BLPA - 07

Płyta łączona „na włos”
typ 1 - jednostronnie
typ 2 obustronnie

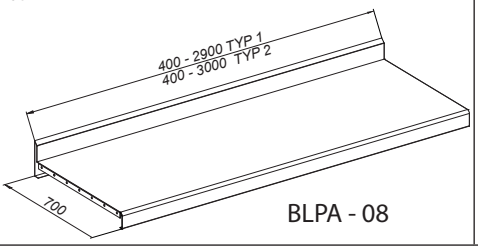

BLPA - 08

Płyta z zagłębieniem łączona „na włos”
typ 1 - jednostronnie
typ 2 - obustronnie

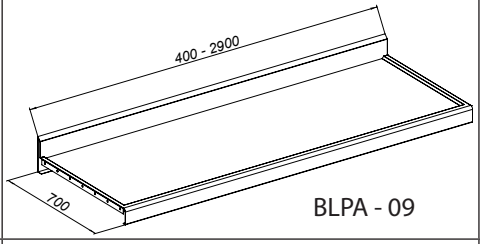

BLPA - 09

Płyta ze zlewem 307x510 nad maszynownię
typ 1 - łączona „na włos” jednostronnie
typ 2 - łączona „na włos” obustronnie
400x400 - dla mebli
305x510 - dla mebli i urządzeń

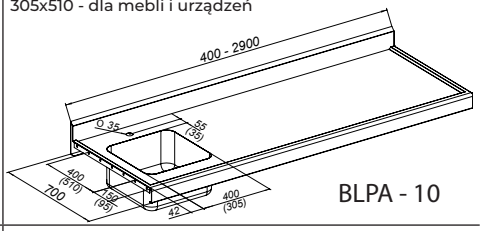

BLPA - 10

Płyta z częściowym zagłębieniem i zlewem

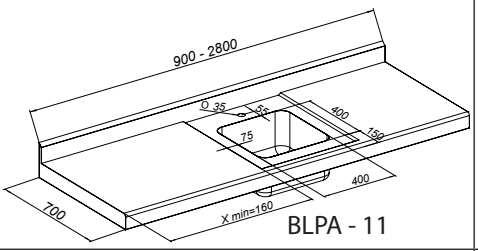

BLPA - 11

Płytazczęściowymzagłębieniem,zlewem400x400
łączona „na włos”
BLPA - 0012 - jednostronnie odmiana L (P)
BLPA - 0013 - obustronnie

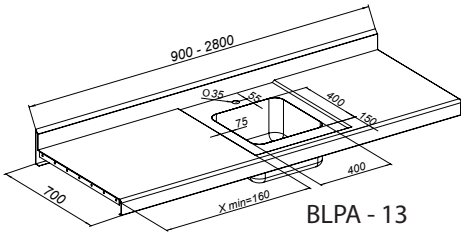

BLPA - 13

Płyta do szafki na butelki - łączona „na włos” obustronnie

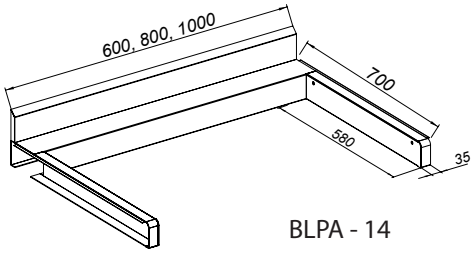

BLPA - 14

Płyta narożna 90° - wewnętrzna - łączona „na włos” obustronnie

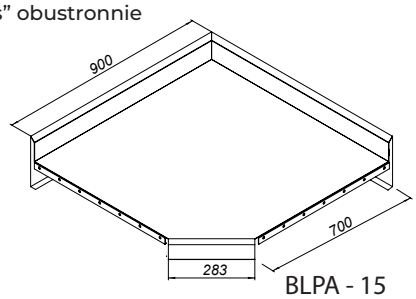

BLPA - 15

Płytanarożna45°-wewnętrzna-łączona„nawłos”obustronnie

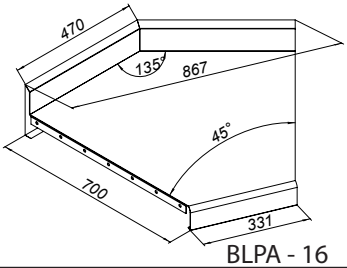

BLPA - 16

Płytanarożna90°-zewnętrzna-łączona„nawłos”obustronnie

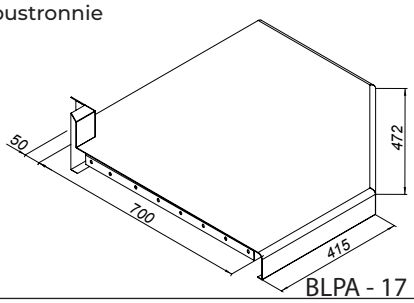

BLPA - 17

Płytanarożna45°-zewnętrzna-łączona„nawłos”obustronnie

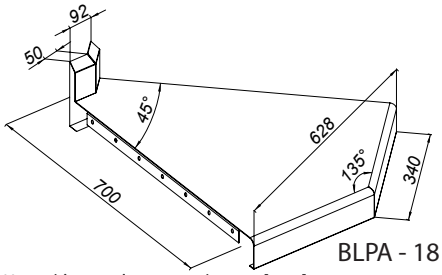

BLPA - 18

Płytadoszafkinabutelki-łączona„nawłos”jednostronnie

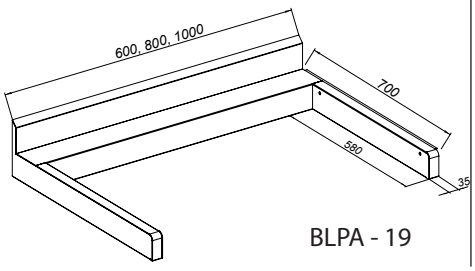

BLPA - 19

Płyta ze zlewem 307x510 i dużym ociekaczemłączona„nawłos”jednostronnieodmianaL(P)

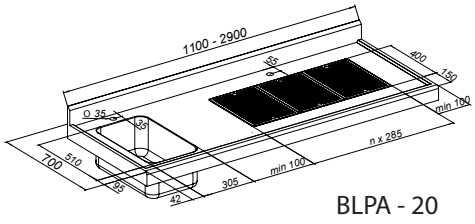

BLPA - 20

Wszystkie wymiary sa podane w [mm]
Dora Metal zastrzega sobie prawo do zmian konstrukcyjnych wyrobów. Istnieje możliwosc wykonania indywidualnego projektu płyt po uzgodnieniu z działem technicznym DM

© Dora Metal Sp. z o.o. Wszelkie prawa zastrzeżone.

TYP B - przykłady

Płyta z zagłębieniem

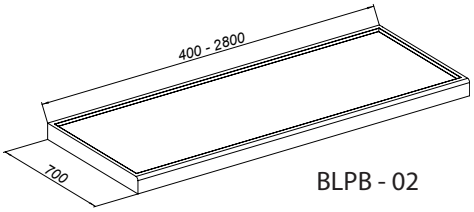

BLPB - 02

Płyta ze zlewem

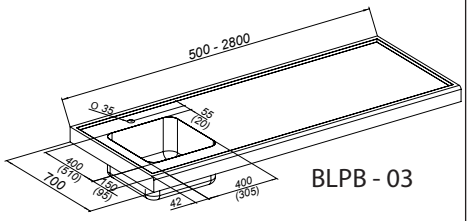

BLPB - 03

Płyta z dwoma zlewami

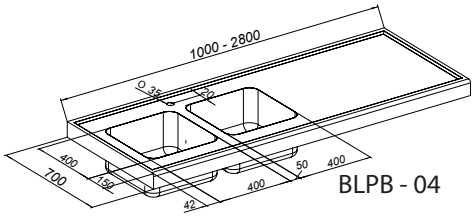

BLPB - 04

Płyta z ociekaczem
i otworem pod nalewak do piwa

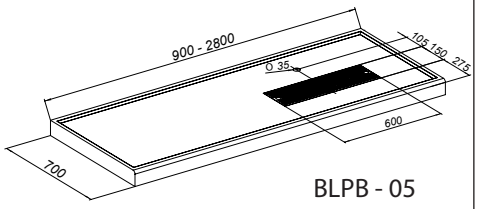

BLPB - 05

Płyta z ociekaczem, zlewem
i otworem pod nalewak do piwa
400x400 - dla mebli
305x510 - dla mebli i urządzeń

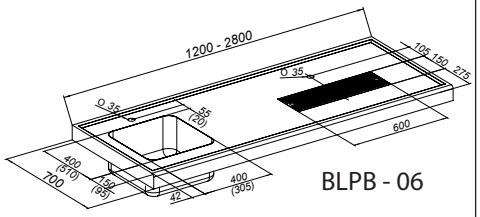

BLPB - 06

Płyta z dwoma zlewami i ociekaczem

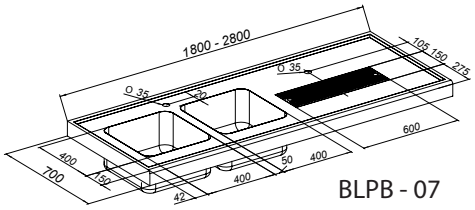

BLPB - 07

Płyta łączona „na włos”
typ 1 - jednostronnie
typ 2 obustronnie

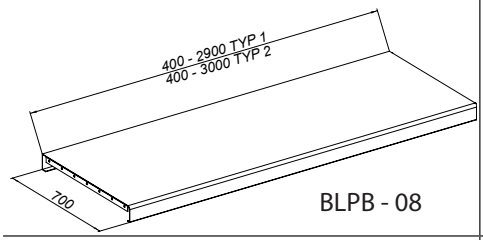

BLPB - 08

Płyta z zagłębieniem łączona „na włos”
typ 1 - jednostronnie
typ 2 - obustronnie

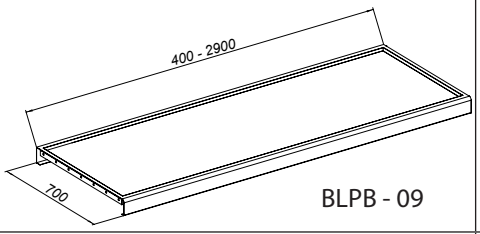

BLPB - 09

Płyta ze zlewem 307x510 nad maszynownię
typ 1 - łączona „na włos” jednostronnie
typ 2 - łączona „na włos” obustronnie
400x400 - dla mebli
305x510 - dla mebli i urządzeń

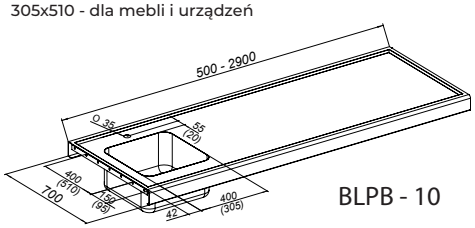

BLPB - 10

Płyta z częściowym zagłębieniem i zlewem

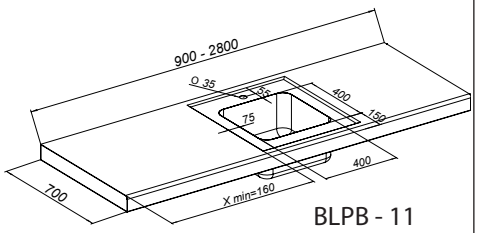

BLPB - 11

Płytazczęściowymzagłębieniem,zlewem400x400
łączona „na włos”
BLPA - 0012 - jednostronnie odmiana L (P)
BLPA - 0013 - obustronnie

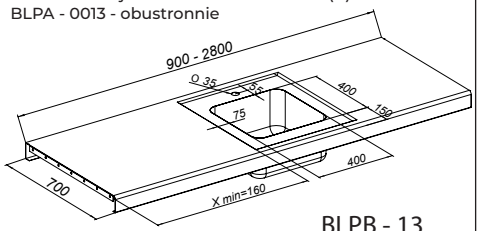

BLPB - 13

Płyta do szafki na butelki
- łączona „na włos” obustronnie

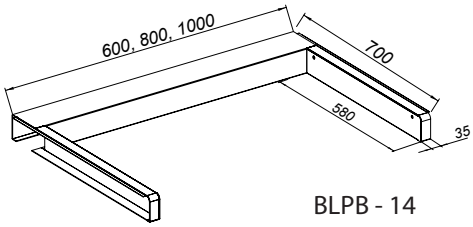

BLPB - 14

Płytanarożna90°-wewnętrzna-łączonanawłos
obustronnie

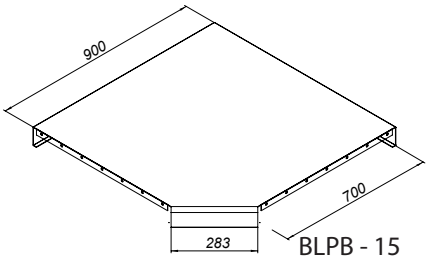

BLPB - 15

Płytanarożna45°-wewnętrzna-łączona„nawłos”
obustronnie

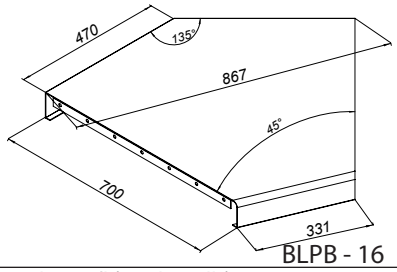

BLPB - 16

Płytanarożna90°-zewnętrzna-łączona„nawłos”
obustronnie

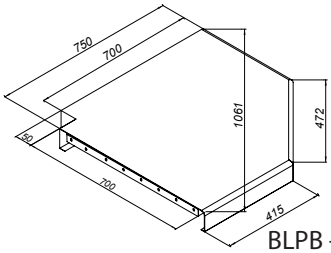

BLPB - 17

Płyta narożna 45° - zewnętrzna
- łączona „na włos” obustronnie

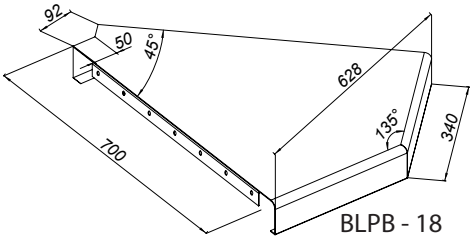

BLPB - 18

Płyta do szafki na butelki
- łączona „na włos” jednostronnie

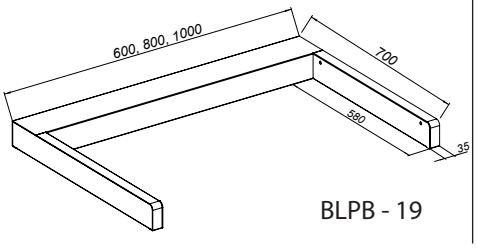

BLPB - 19

Płyta ze zlewem 307x510 i dużym
ociekaczemłączona„nawłos”jednostronnieodmianaP
(L)

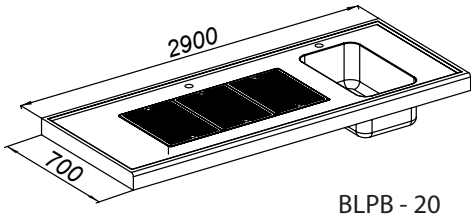

BLPB - 20

Wszystkie wymiary sa podane w [mm]
Dora Metal zastrzega sobie prawo do zmian konstrukcyjnych wyrobów. Istnieje możliwosc wykonania indywidualnego projektu płyt po uzgodnieniu z działem technicznym DM

© Dora Metal Sp. z o.o. Wszelkie prawa zastrzeżone.

Płyty wierzchnie typ C - przykłady

Płyta z zagłębieniem

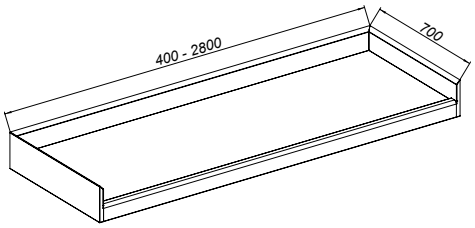

BLPC-02

Płyta z częściowym zagłębieniem i zlewem 400x400

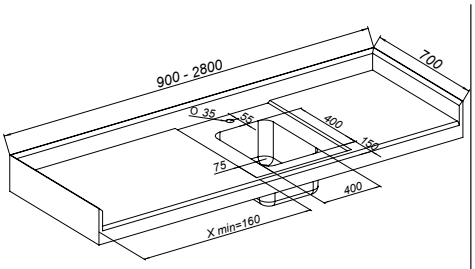

BLPC-03

Płyta łączona „na włos" jednostronnie - odmiana L (P)

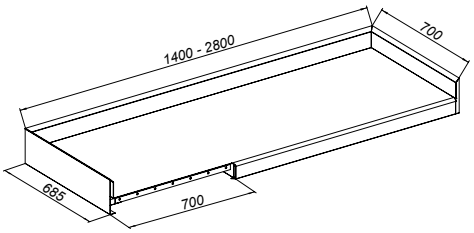

BLPC-04

Płyta łączona „na włos" obustronnie

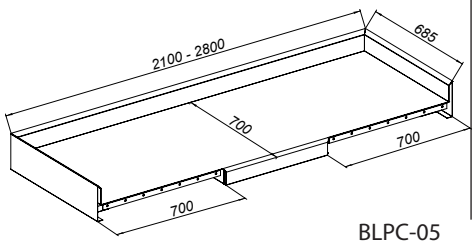

BLPC-05

Płyta z częściowym zagłębieniem, zlewem400x400, łączona „na włos" jednostronnie - odmiana L (P)

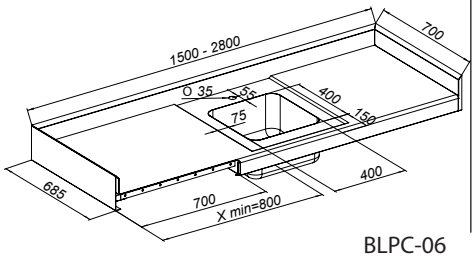

BLPC-06

Płyta z częściowym zagłębieniem i zlewem 400x400 - łączona „na włos" obustronnie

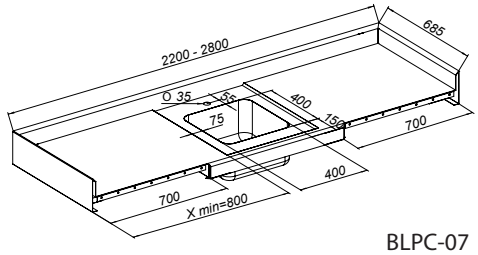

BLPC-07

Wszystkie wymiary sa podane w [mm]
Dora Metal zastrzega sobie prawo do zmian konstrukcyjnych wyrobów
Istnieje możliwość wykonania indywidualnego projektu płyt po uzgodnieniu z działem technicznym Dora Metal

Płyty wierzchnie typ RP/RL - przykłady

Płyta z zagłębieniem

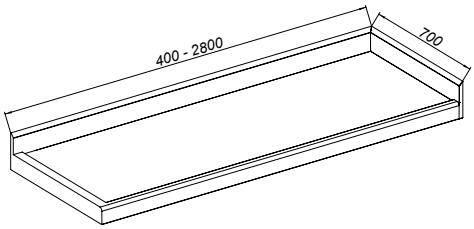

BLPRP-02 - wg rysunku
BLPRL-02 - lustrzane odbicie

Płyta z częściowym zagłębieniem i zlewem 400x400

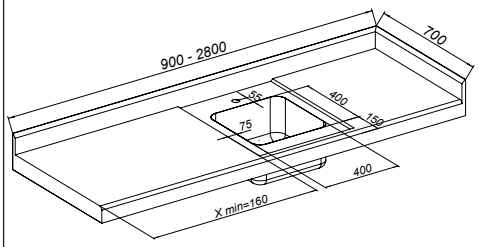

BLPRP-03 - wg rysunku
BLPRL-03 - lustrzane odbicie

Płyta łączona „na włos" jednostronnie

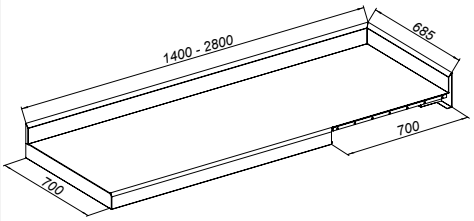

BLPRP-04 - wg rysunku
BLPRL-04 - lustrzane odbicie

Płyta łączona „na włos" obustronnie

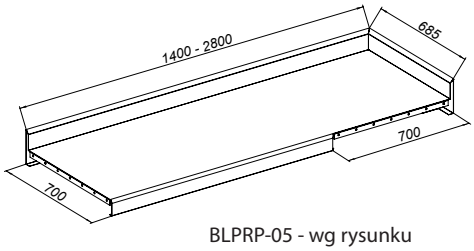

BLPRP-05 - wg rysunku
BLPRL-05 - lustrzane odbicie

Płyta z częściowym zagłębieniem, zlewem 400x400 - łączona „na włos" jednostronnie

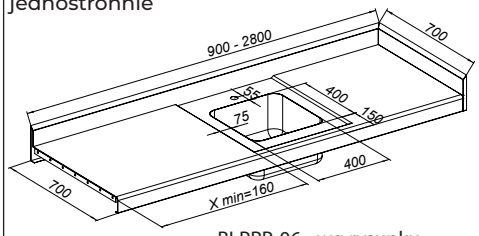

BLPRP-06 - wg rysunku
BLPRL-06 - lustrzane odbicie

Płyta z częściowym zagłębieniem i zlewem 400x400 - łączona „na włos" obustronnie

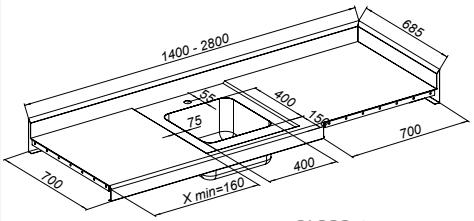

BLPRP-07 - wg rysunku
BLPRL-07 - lustrzane odbicie

Wszystkie wymiary sa podane w [mm]
Dora Metal zastrzega sobie prawo do zmian konstrukcyjnych wyrobów. Istnieje możliwosc wykonania indywidualnego projektu płyt po uzgodnieniu z działem technicznym DM

© Dora Metal Sp. z o.o. Wszelkie prawa zastrzeżone.

DODATKOWE MOŻLIWOŚCI

NALEWAKI

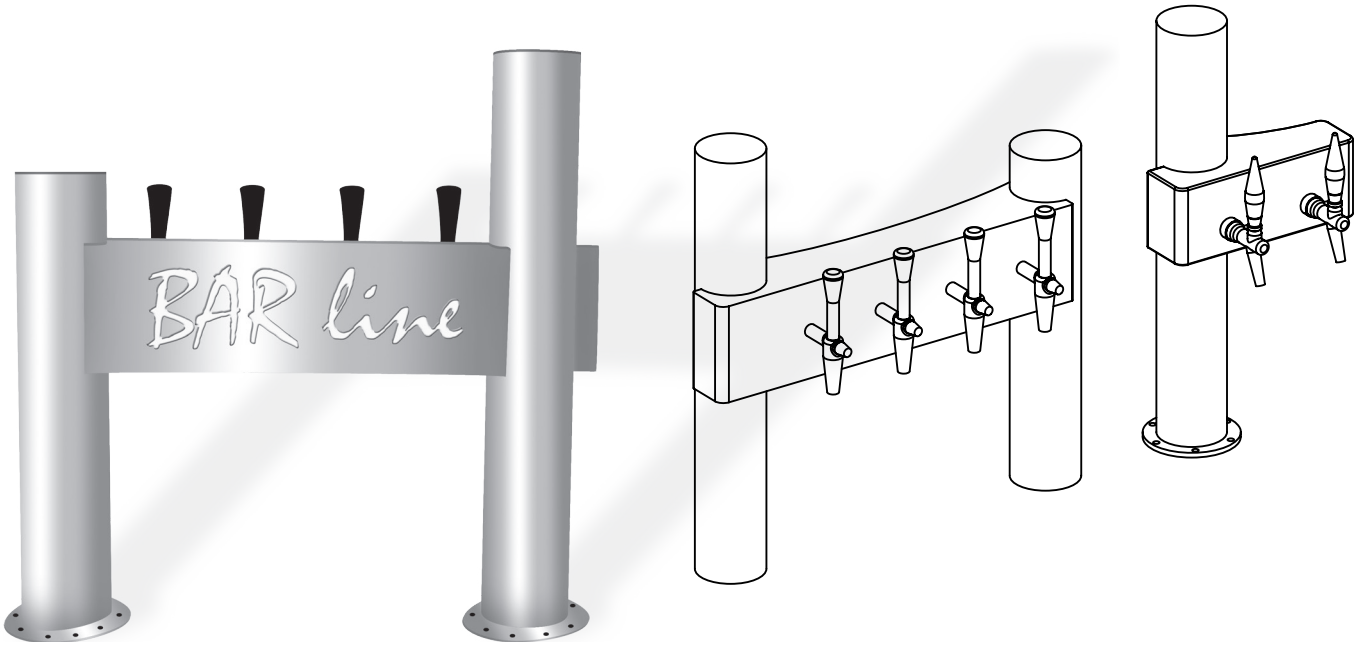

Wykonujemy nalewaki na zamówienie, z możliwością laserowego wycięcia logo oraz podświetlenia go oświetleniem LED.

ZRASZACZE DO KUFLI

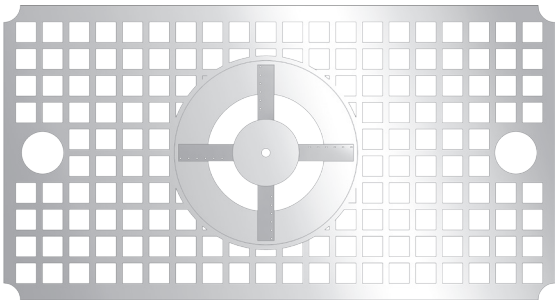

Schłodzenie kufla poprzez zroszenie go zimną wodą
to jeden z elementów prowadzących do odpowiedniej pienistości nalewanego piwa.

PODSTAWA SZAFKOWA NA KOSZ NA ODPADKI Z KLAPĄ UCHYLNĄ BLN - 0027

Nr kat.	Wymiary [mm]
BLN-0027	600x600x1200

Wykonanie standardowe:
- płyta wierzchnia ze stali nierdzewnej

Opcja wykonania:
- płyta wierzchnia granitowa

Przy zastosowaniu płyty granitowej H=1150

© Dora Metal Sp. z o.o. Wszelkie prawa zastrzeżone.

PRZYKŁADOWE REALIZACJE

adres: DORA METAL Sp. z o.o.
ul. Chodzieska 27
64-700 Czarnków

tel.: (67) 255 20 42
fax (67) 255 25 15
e-mail: handlowy@dora-metal.pl

www.grupadorametal.pl
www.dora-vent.pl
instagram.com/grupadorametal
facebook.com/grupadorametal
linkedin.com/grupadorametal
twitter.com/grupadorametal
youtube.com/grupadorametal