INSTRUKCJA UŻYTKOWANIA

PODSTAWY CHŁODNICZE BAR Line serii BLC-

PODSTAWY MROŹNICZE BAR Line serii BLM-

SZAFKA CHŁODNICZA WISZACA BAR Line serii BLW-

ISO 9001:2000

.

SPIS TREŚCI

ZASADY PRAWIDŁOWEJ I BEZPIECZNEJ PRACY 3
PRZEZNACZENIE ORAZ OGRANICZENIA 4
DZIAŁANIE INSTALACJI CHŁODNICZEJ. 4
NASTAWA TEMPERATURY WNĘTRZA.....4
PRZYGOTOWANIE DO URUCHOMIENIA. CZYSZCZENIE I KONSERWACJA 4
PRZYŁĄCZENIE DO INSTALACJI ELEKTRYCZNEJ 5
OBSŁUGA PODSTAWOWA STEROWNIKA 5
EKSPLOATACJA.....6
TRANSPORT.....7
DANE TECHNICZNE.....8
Tabela 1.Podstawy chłodnicze z agregatem z boku serii BLC-….....8
Tabela 2.Podstawy chłodnicze z agregatem w podstawie serii BLC-…. 8
Tabela 3.Podstawy chłodnicze z agregatem centralnie serii BLC-….....8
Tabela 4.Podstawy mroźnicze z agregatem z boku z serii BLM-…. 9
Tabela 5.Podstawy mroźnicze z agregatem w podstawie z serii BLM-….....9
Tabela 6. Szafka chłodnicza wisząca BLW-M.1.1.....10
TABLICZKA ZNAMIONOWA ORAZ ETYKIETA DOT. F-GAZÓW 10
SCHEMATY ELEKTRYCZNE 12



Tym znakiem oznaczone są informacje o szczególnym znaczeniu dla bezpieczeństwa użytkownika oraz prawidłowej eksploatacji urządzenia. Przed rozpoczęciem pracy z urządzeniem należy dokładnie zaznajomić się z niniejszą instrukcją użytkowania

ZASADY PRAWIDŁOWEJ I BEZPIECZNEJ PRACY



W celu zapewnienia bezpieczeństwa pracy obsługi oraz długotrwałej i bezawaryjnej pracy urządzenia, należy przestrzegać poniższych zasad:

- ***Zaznajomić obsługę z podstawowymi przepisami dotyczącymi eksploatacji urządzeń elektrycznych, z zasadami bezpiecznej pracy i udzielania pierwszej pomocy w nagłych wypadkach***
- ***Praktycznie zaznajomić obsługę z zasadami prawidłowej eksploatacji***
- ***Zabrania się włączania urządzenia do sieci zasilającej, której nie sprawdzono uprzednio pod względem prawidłowości wykonania ochrony przeciwporażeniowej***
- ***Zabrania się włączania urządzenia do gniazda wtykowego nie posiadającego kołka zerującego***
- ***Zabrania się mycia, czyszczenia oraz wszelkich napraw urządzenia podłączonego do sieci zasilającej***
- ***Wszelkie naprawy urządzenia może dokonywać jedynie osoba do tego uprawniona, przestrzegając zasady wymiany uszkodzonych części na identyczne***
- ***Za użytkowanie urządzenia niezgodnie z przeznaczeniem lub zaleceniami niniejszej instrukcji, producent nie ponosi żadnej odpowiedzialności***
- ***Zabrania się zasłaniania żaluzji komory agregatu skraplającego, ponieważ może to wpłynąć na prawidłową pracę urządzenia. Minimalna przestrzeń przed żaluzją komory agregatu powinna wynosić minimum 1 metr***
- ***Urządzenia można eksploatować w zakresie temperatur otoczenia od 16 do 32º C i wilgotności względnej do 60% (klasa klimatyczna 4) w pomieszczeniu suchym i przewiewnym.***
- ***Dla pracy urządzeń w temperaturze otoczenia >32°C może wystąpić nieuzyskiwanie najniższych deklarowanych temperatur pracy oraz zwiększenie zużycia energii elektrycznej***
- ***W przypadku wyeksploatowania urządzenia należy pamiętać o jego ekologicznej utylizacji. Przy pracach związanych z utylizacją i złomowaniem należy przestrzegać aktualnie obowiązujących w danym kraju przepisów. Przed złomowaniem należy urządzenie całkowicie zabezpieczyć przez odcięcie przewodu zasilającego.***
- ***W sprzęcie nie wolno przechowywać substancji wybuchowych takich jak puszki z aerozolem z gazem palnym***
- ***Urządzenia nie zostały przewidziane do pracy poza budynkami i nie mogą być wystawione na bezpośrednie działanie warunków atmosferycznych (śnieg, deszcz, światło słoneczne).***
- ***Nie dopuszcza się magazynowania w pomieszczeniach gdzie mogą wystąpić temperatury ujemne.***
- ***Prosimy o zachowanie tej instrukcji w celu wykorzystania jej w przyszłości lub przekazania ewentualnemu następnemu użytkownikowi***

.

PRZEZNACZENIE ORAZ OGRANICZENIA

Urządzenia produkowane przez firmę DORA METAL należą do grupy profesjonalnych urządzeń chłodniczych i mroźniczych. Przeznaczone są do krótkotrwałego przechowywania produktów spożywczych wcześniej schłodzonych lub zmrożonych do temperatury przechowywania.

Mają zastosowanie w zakładach gastronomicznych, cukierniach, barach, pubach, kawiarniach, sieciach sklepów, w których istnieje konieczność przechowywania produktów spożywczych w stanie schłodzonym lub zmrożonym, pozwalającym na zachowanie ich walorów smakowych, zapachowych i estetycznych.

Zakresy regulacji temperatury dla poszczególnych typów urządzeń zostały przedstawione w danych technicznych.

Uwaga: Urządzenia nie zostały przewidziane do pracy poza budynkami i nie mogą być wystawione na bezpośrednie działanie warunków atmosferycznych (śnieg, deszcz, światło słoneczne).

Producent nie bierze odpowiedzialności za jakiekolwiek nieprawidłowe użytkowanie urządzenia, niezgodne z jego przeznaczeniem.

DZIAŁANIE INSTALACJI CHŁODNICZEJ.

W urządzeniu odbywa się jednostopniowy, sprężarkowy obieg chłodniczy z wymuszonym obiegiem powietrza w komorze. Układ chłodniczy wypełniony jest ekologicznym czynnikiem chłodniczym dopuszczonym przez aktualne przepisy prawa. Elementem rozprężnym jest rurka kapilarna lub termostatyczny zawór rozprężny.

NASTAWA TEMPERATURY WNĘTRZA

Czujnik elektronicznego regulatora temperatury umieszczony jest na ścianie komory lub zaciągu w chłodnicy. Regulator zaprogramowany jest tak, aby urządzenie osiągało temperaturę wnętrza podaną w danych technicznych. Sposób nastawy żądanej temperatury podany jest w rozdziale - Obsługa podstawowa sterownika.

PRZYGOTOWANIE DO URUCHOMIENIA. CZYSZCZENIE I KONSERWACJA

Pierwsze uruchomienie i konserwacja codzienna może być wykonywana przez obsługę pod warunkiem ścisłego przestrzegania poniżej wymienionych zaleceń. Producent urządzenia odrzuci odpowiedzialność, za jakiekolwiek operacje, wykonywane przy urządzeniu bez przestrzegania zaleceń podanych w niniejszej instrukcji.



Przed rozpoczęciem jakichkolwiek prac konserwacyjnych należy urządzenie bezwzględnie odłączyć od sieci elektrycznej. Nie wolno usuwać jakichkolwiek układów zabezpieczających.

Przed pierwszym uruchomieniem należy usunąć folię ochronną. Powierzchnie zewnętrzne i wewnętrzne umyć ciepłą wodą z dodatkiem środka odtłuszczającego, stosowanego do mycia naczyń kuchennych, używając delikatnej ściereczki zgodnie z kierunkiem szlifu, nigdy ruchami okrężnymi. Folię ochronną usuwać powoli aby uniknąć pozostawiania resztek kleju. Gdyby jednak klej pozostał, można go usunąć za pomocą odpowiedniego nie powodującego korozji rozpuszczalnika, następnie powierzchnie opłukać i wytrzeć do sucha.

Do codziennego czyszczenia należy używać neutralnego mydła, środków do czyszczenia szyb lub detergentu płynnego w 90 % ulegającego biodegradacji, (dla zminimalizowania ilości zanieczyszczeń odprowadzanych do otaczającego środowiska) oraz delikatnej ściereczki zawsze zgodnie z kierunkiem szlifu, nigdy ruchami okrężnymi.



Nie wolno stosować środków szorujących, materiałów zawierających wełnę stalową, które mogłyby zarysować powierzchnię oraz środków zawierających agresywne kwasy. Do mycia nie używać strumienia wody a jedynie wilgotnej ściereczki.

Po umyciu wyrobu, przed podłączeniem do sieci elektrycznej, urządzenie pozostawić do całkowitego wyschnięcia.



Urządzenie powinno być ustawione z dala od źródeł ciepła, w miejscu nienarażonym na działanie promieni słonecznych.

.

Przy planowaniu rozmieszczenia urządzenia należy uwzględnić miejsce na swobodne otwarcie drzwi i szuflad oraz żaluzji w celu swobodnego wysunięcia agregatu do serwisowania a także dostępu do czyszczenia skraplacza.

Urządzenie należy odstawić od ściany w celu zapewnienia swobodnego obiegu powietrza przez skraplacz.

Sprawdzić czy wypoziomowana jest podłoga, na której zostanie ustawione urządzenie. Następnie wypoziomować urządzenie, wykorzystując do tego celu regulowane nóżki, sprawdzając jednocześnie czy dobrze zamykają się drzwi.

PRZYŁĄCZENIE DO INSTALACJI ELEKTRYCZNEJ

Konstrukcja urządzenia jest wykonana zgodnie z odpowiednimi dyrektywami i normami zharmonizowanymi:

- dyrektywa niskiego napięcia 2006/95/WE
- dyrektywa zgodności elektromagnetycznej 2004/108/WE
- normy PN-EN 60335-2-89, PN-EN 60335-1
- normy PN-EN 55014-1, PN-EN-55014-2, PN-EN 61000-3

Urządzenie jest przystosowane do zasilania z sieci 230V 50Hz i powinno być zasilane z osobnego obwodu niskiego napięcia. Uziemione gniazdo wtykowe musi posiadać zabezpieczenie przed porażeniem elektrycznym dobranym zgodnie z wymaganiami lokalnych norm i przepisów wg. parametrów podanych na tabliczce znamionowej. Parametry wyłącznika różnicowo-prądowego należy dobrać w zależności od wartości prądu, podanego na tabliczce znamionowej urządzenia. Urządzenia wyposażone są w giętki przewód zasilający typu HO5VV-F (3x1,5mm², w tym żyła ochronna). W przypadku uszkodzenia przewodu zasilającego należy zlecić jego wymianę przez specjalistę z serwisu technicznego, lub przez wykwalifikowaną osobę z odpowiednimi uprawnieniami

Urządzenia wyposażone są w zacisk do przyłączenia zewnętrznych żył wyrównawczych oznaczony symbolem ⏚. Przed podłączeniem urządzenia należy sprawdzić prawidłowość wykonania i skuteczność działania połączeń wyrównawczych zgodnie z PN-IEC-60364-4-41

Uruchomienie urządzenia, może nastąpić tylko po potwierdzeniu skuteczności ochrony przeciwporażeniowej wynikami z pomiarów, przeprowadzonymi zgodnie z obowiązującymi przepisami.

Po stwierdzeniu, że instalacja elektryczna spełnia w.w. wymagania, można do niej przyłączyć urządzenie. Przyłącza dokonujemy poprzez włożenie wtyczki przewodu przyłączeniowego do gniazda wtykowego. Tak przygotowane urządzenie jest gotowe do pracy.

Ponieważ w trakcie transportu urządzenie mogło być odchylane od pionu o kąt większy niż 30°, przed przyłączeniem urządzenia do sieci należy odczekać około 3÷4 godzin. W przeciwnym wypadku może nastąpić uszkodzenie agregatu skraplającego.

OBSŁUGA PODSTAWOWA STEROWNIKA

Włączenie zasilania dokonujemy wyłącznikiem klawiszowym znajdującym się na panelu sterującym urządzenia. Stan załączenia sygnalizowany jest pojawieniem się na wyświetlaczu sterownika wartości temperatury powietrza w komorze.



W celu zaprogramowania żądanej temperatury komory należy:

- Nacisnąć przycisk **SET** przez 2 sekundy. Na wyświetlaczu pojawi się aktualnie zaprogramowana wartość temperatury a symbol **°C** zacznie mrugać.
- Naciśnij przycisk ⌃, aby zwiększyć wartość temperatury.
- Naciśnij przycisk ⌄, aby zmniejszyć wartość temperatury.
- Naciśnij ponownie przycisk **SET** w celu zatwierdzenia wprowadzonej wartości temperatury. Na wyświetlaczu pojawi się wartość temperatury w komorze chłodzonej.

Od tej chwili sterownik rozpocznie realizację nowego programu.

.

PRZYCISKI:

- Nieaktywny;
- Podgląd temperatury MIN w komorze; zmniejszenie wartości temperatury SET;
- Podgląd temperatury MAX w komorze; zwiększenie wartości temperatury SET;

SET - Wyświetlanie nastawionej temperatury pracy;

- Ręczny start odszraniania

- Nieaktywny

KONTROLKI:

- zapalona – przekaźnik sprężarki załączony
- mruga – opóźnienie załączenia sprężarki

- zapalona - rozmrażanie chłodnicy
- mruga – ociekanie

- zapalona – praca wentylatorów chłodnicy
- mruga – opóźnienie załączenia wentylatorów po oszranianiu

- aktywny alarm

°C - zapalona – temperatura wyświetlana w stopniach Celcjusza
- mruga – tryb programowania temperatury

INFORMACJE DODATKOWE

Rozmrażanie (Odszranianie): Podczas pracy urządzenia w regularnych odstępach czasu na wyświetlaczu zaświeca się kontrolka oznacza to, że urządzenie pracuje w trybie rozmrażania chłodnicy. Cykl rozmrażania oraz czas jego trwania, określa producent urządzenia i użytkownik nie ma wpływu na ten parametr. Jeśli zachodzi potrzeba dodatkowego rozmrożenia chłodnicy, spowodowana trudnymi warunkami pracy urządzenia, należy nacisnąć przycisk przez 2 sekundy. Na wyświetlaczu zaświeci się kontrolka rozmrażania. Rozmrażanie zostanie zakończone automatycznie po czasie lub osiągnięciu temperatury zaprogramowanej przez producenta.

Blokowanie dostępu do klawiatury: Aby zablokować dostęp do klawiatury należy nacisnąć i przytrzymać przez ok. 3 sekundy klawisze i aż na wyświetlaczu pojawi się napis „POF". Aby odblokować dostęp do klawiatury należy nacisnąć i przytrzymać przez ok. 3 sekundy klawisze i aż na wyświetlaczu pojawi się napis „Pon".

Alarmy: Znaczenie napisów mogących pojawić się na wyświetlaczu:

P1 - Uszkodzenie komorowego czujnika temperatury. Sterownik będzie załączał urządzenie w cyklu czasowym, według czasów zaprogramowanych przez producenta. Rozmrażanie będzie funkcjonowało normalnie. W celu usunięcia usterki wezwać serwis.

P2 - Uszkodzenie parownikowego czujnika temperatury. Sterownik będzie realizował cykl rozmrażania wg nastaw czasowych. W celu usunięcia usterki wezwać serwis.

P3 - Uszkodzenie czujnika temperatury skraplacza. W celu usunięcia usterki wezwać serwis.

HA2 - Alarm wysokiej temperatury skraplacza.

Pon - Klawiatura odblokowana

PoF - Klawiatura zablokowana

EKSPLOATACJA

Temperatura chłodzonej przestrzeni i cykl pracy agregatu mogą ulegać wahaniom. Zależą one od temperatury otoczenia, ilości włożonych świeżych produktów oraz napływu ciepła z zewnątrz. Dlatego należy unikać zbędnego otwierania drzwi i szuflad oraz wkładania ciepłych artykułów o temperaturach znacznie przekraczających temperatury przechowywania. Może to, bowiem znacznie przedłużyć czas schładzania produktów.

Podczas eksploatacji urządzenia należy przestrzegać zasady, aby maksymalny załadunek nie przekraczał wartości określonych w tabelach przedstawionych w dalszej części instrukcji. Produkty należy tak ustawiać, aby umożliwić obieg powietrza przez chłodnicę.

Pierwsze zapełnienie przestrzeni chłodzonej należy dokonywać po uprzednim jej wychłodzeniu do temperatury pracy. Zasada ta powinna być także przestrzegana po dłuższej przerwie w eksploatacji.

.

Co pewien okres czasu zaleca się przerwę w eksploatacji urządzenia celem oczyszczenia jego wnętrza, naturalnego odszronienia parownika, oczyszczenia skraplacza agregatu oraz sprawdzenia stanu uszczelek drzwi. W urządzeniach mroźniczych przed przymarzaniem uszczelki chroni przylgnia podgrzewana grzałką elektryczną. Ewentualna wymiana uszczelki polega na jej wyjęciu i wciśnięciu nowej w rowek profila.

Przed dokonaniem w/w czynności należy wyłączyć urządzenie wyłącznikiem sieciowym oraz wyjąć wtyczkę przewodu przyłączeniowego z gniazdka sieciowego.

W celu oczyszczenia skraplacza agregatu należy zdjąć żaluzję czołową komory agregatu.

Czyszczenie skraplacza agregatu należy wykonywać nie rzadziej jak jeden raz w miesiącu. Czynność tę należy wykonywać miękką szczotką i odkurzaczem.

Za uszkodzenie agregatu skraplającego powstałe w wyniku nieprzestrzegania czystości skraplacza producent nie ponosi odpowiedzialności!

Zaszronienie parownika jest likwidowane automatycznie.

Wszystkie nastawy sterownika konieczne do normalnego funkcjonowania urządzenia są wprowadzone przez producenta**.**

Absolutnie niedozwolone jest ingerowanie w parametry systemowe sterownika, gdyż może to spowodować bardzo poważne konsekwencje włącznie ze zniszczeniem towaru i urządzenia chłodniczego.

Urządzenia wyposażone są w system odparowania skroplin przy pomocy gorącego czynnika płynącego w rurce miedzianej lub grzałki elektrycznej.

Nie należy przesuwać po powierzchni blachy (blat, dno komory) twardych, szorstkich przedmiotów (np. talerzy) mogących zarysować powierzchnie. Zarysowania takie nie podlegają gwarancji.

TRANSPORT

Producent wysyła urządzenie na palecie zabezpieczone tekturowymi kątownikami oraz folią. W czasie transportu należy zabezpieczyć urządzenie przed przesuwaniem się.

Urządzenie należy przewozić krytymi środkami transportowymi w pozycji pracy. Po otrzymaniu przesyłki z urządzeniem (przed rozpakowaniem) należy sprawdzić czy podczas transportu nie powstały jakieś uszkodzenia. Wszelkie zauważone uszkodzenia należy natychmiast zgłosić przewoźnikowi. W żadnym wypadku uszkodzone urządzenie nie może zostać zwrócone do jego producenta, bez powiadomienia, oraz bez wcześniej otrzymanej od niego pisemnej zgody.

Producent nie ponosi odpowiedzialności za urządzenie, które uległo uszkodzeniu w czasie transportu.

.

DANE TECHNICZNE

Tabela 1. Podstawy chłodnicze z agregatem z boku serii BLC-….

Dane katalogowe				
Długość	mm	1010 (840*)	1550 (1380*)	2090 (1920*)
Głębokość	mm	590		
Wysokość	mm	842		
Ilość drzwi	szt.	W zależności od opcji wykonania		
Ilość szuflad	szt.			
Pojemność komór	litr	160	335	510
Dop zał.ad półki/szuflady	kg	40/40	40/40	40/40
Temperatura wnętrza	°C	+2...+10		
Zasilanie	V/Hz	230 / 50		
Moc urządzenia		Dane na tabliczce znamionowej		
Klasa klimatyczna				
Typ sprężarki				
Rodzaj czynnika chłodniczego	-	R134a		
Ilość czynnika chłodniczego	kg	0,45 (0*)		
GWP / ODP	-	1430 / 0		
Ekwiwalent CO_2	t	0,64 (0*)		

*stoły chłodnicze bez agregatu

Tabela 2. Podstawy chłodnicze z agregatem w podstawie serii BLC-….

Dane katalogowe				
		BLC-20	BLC-21	BLC-22
Długość	mm	500		
Głębokość	mm	500		
Wysokość	mm	850		
Ilość drzwi	szt.	1	-	1 przeszklone
Ilość szuflad	szt.	-	2	-
Pojemność komór/szuflad	litr	80	½ GN h=150 górna 2/3 GN h=150 dolna	80
Dop. załad. półki/szuflady	kg	25/25	25/25	25/25
Temperatura wnętrza	°C	+2...+10		
Zasilanie	V/Hz	230 / 50		
Moc urządzenia		Dane na tabliczce znamionowej		
Rodzaj czynnika chłodniczego				
Ilość czynnika chłodniczego				
Klasa klimatyczna				
Typ sprężarki				
Rodzaj czynnika chłodniczego	-	R134a		
Ilość czynnika chłodniczego	kg	0,20		
GWP / ODP	-	1430 / 0		
Ekwiwalent CO_2	t	0,29		

Tabela 3. Podstawy chłodnicze z agregatem centralnie serii BLC-….

Dane katalogowe				
Szerokość	mm	1480 (1330*)	2020 (1870*)	2560 (2410*)
Głębokość	mm	590		
Wysokość	mm	842		
Ilość drzwi	szt.	W zależności od opcji wykonania		
Ilość szuflad	szt.			
Pojemność komór	litr	340	515	690
Dop. załad. półki/szuflady	kg	40/40	40/40	40/40
Temperatura wnętrza	°C	+2...+10		
Zasilanie	V/Hz	230 / 50		
Moc urządzenia		Dane na tabliczce znamionowej		

.

Klasa klimatyczna		
Typ sprężarki		
Rodzaj czynnika chłodniczego	-	R134a
Ilość czynnika chłodniczego	kg	0,45 (0*)
GWP / ODP	-	1430 / 0
Ekwiwalent CO_2	t	0,64 (0*)

*stoły chłodnicze bez agregatu

Tabela 4. Podstawy mroźnicze z agregatem z boku z serii BLM-….

Dane katalogowe				
Długość	mm	1010 (840*)	1550 (1380*)	2090 (1920*)
Głębokość	mm	590		
Wysokość	mm	842		
Ilość drzwi	szt.	W zależności od opcji wykonania		
Ilość szuflad	szt.			
Pojemność komór	litr	160	335	510
Dop. załad półki/szuflady	kg	40/40	40/40	40/40
Temperatura wnętrza	°C	-18...-14		
Zasilanie	V/Hz	230 / 50		
Moc urządzenia		Dane na tabliczce znamionowej		
Klasa klimatyczna				
Typ sprężarki				
Rodzaj czynnika chłodniczego	-	R 452A		
Ilość czynnika chłodniczego	kg	0,55 (0*)		
GWP / ODP	-	2140 / 0		
Ekwiwalent CO_2	t	1,18 (0*)		

* stoły chłodnicze bez agregatu

Tabela 5. Podstawy mroźnicze z agregatem w podstawie z serii BLM-….

Dane katalogowe			
		BLM-05	BLM-04
Długość	mm	500	
Głębokość	mm	500	
Wysokość	mm	850	
Ilość drzwi	szt.	1	-
Ilość szuflad	szt.	-	2
Pojemność komór/szuflad	litr	80	½ GN h=150 górna 2/3 GN h=150 dolna
Dop załad półki/szuflady	kg	25/25	25/25
Temperatura wnętrza	°C	-18...-14	
Zasilanie	V/Hz	230 / 50	
Moc urządzenia		Dane na tabliczce znamionowej	
Klasa klimatyczna			
Typ sprężarki			
Rodzaj czynnika chłodniczego	-	R 452A	
Ilość czynnika chłodniczego	kg	0,20	
GWP / ODP	-	2140 / 0	
Ekwiwalent CO_2	t	0,43	

.

Tabela 6. Szafka chłodnicza wisząca serii BLW-M.1.1

Dane katalogowe		
		BLW-M.1.1
Długość	mm	1315
Głębokość	mm	566
Wysokość	mm	650
Ilość drzwi	szt.	2
Pojemność komór	litr	2 x 95
Temperatura wnętrza	°C	+2...+10
Zasilanie	V/Hz	230 / 50
Moc urządzenia		Dane na tabliczce znamionowej
Rodzaj czynnika chłodniczego		
Ilość czynnika chłodniczego		
Klasa klimatyczna		
Typ sprężarki		
Rodzaj czynnika chłodniczego	-	R134a
Ilość czynnika chłodniczego	kg	0,30
GWP / ODP	-	1430 / 0
Ekwiwalent CO_2	t	0,43

TABLICZKA ZNAMIONOWA ORAZ ETYKIETA DOT. F-GAZÓW

Tabliczka znamionowa umieszczona jest po wewnętrznej stronie otwieranej żaluzji. Należy upewnić się, czy parametry instalacji elektrycznej, do której urządzenie ma być podłączone, są zgodne z danymi umieszczonymi na tabliczce znamionowej.



DORA METAL

Dane dotyczące producenta

Miejsce na oznaczenie wyrobu

Nazwa i typ wyrobu			
Nr fabr/rok produkcji		Napięcie znamionowe	
Masa		Częstotliwość prądu	
Klasa klimatyczna		Moc urządzenia	
Typ agregatu		Max moc oświetlenia	
Czynnik chłodniczy		Moc układów grzejnych	
Masa czynnika		Zakres temperatury	

UWAGA: ZAWIERA FLUOROWANE GAZY CIEPLARNIANE

Urządzenie/produkt zawierający lub uzależniony od fluorowanych gazów cieplarnianych

Zgodnie z (UE) nr 517/2014 i (UE) nr 2015/2068

Czynnik chłodniczy:	**patrz tabela**	**GWP / ODP:**	**patrz tabela**
Ilość czynnika napełniona fabrycznie:	**patrz tabela**	**Ekwiwalent CO_2:**	**patrz tabela**
Ilość czynnika dodana:	**___ kg**	**Ekwiwalent CO_2:**	**____ t**
Łączna ilość czynnika w obiegu:	**___ kg**	**Ekwiwalent CO_2:**	**____ t**
Urządzenie hermetycznie zamknięte:	**TAK**		

Rodzaj zagrożenia:

H280: Zawiera gaz pod ciśnieniem. Ogrzanie grozi wybuchem.

H314: Może powodować oparzenia skóry oraz uszkodzenia oczu.

Środki ostrożności:

P273: Unikać uwolnienia do środowiska.

P403: Przechowywać w dobrze wentylowanej przestrzeni.

P502: Zawartość po odzyskaniu przakazać do Fundacji Ochrony Klimatu PROZON.

.

SCHEMATY ELEKTRYCZNE

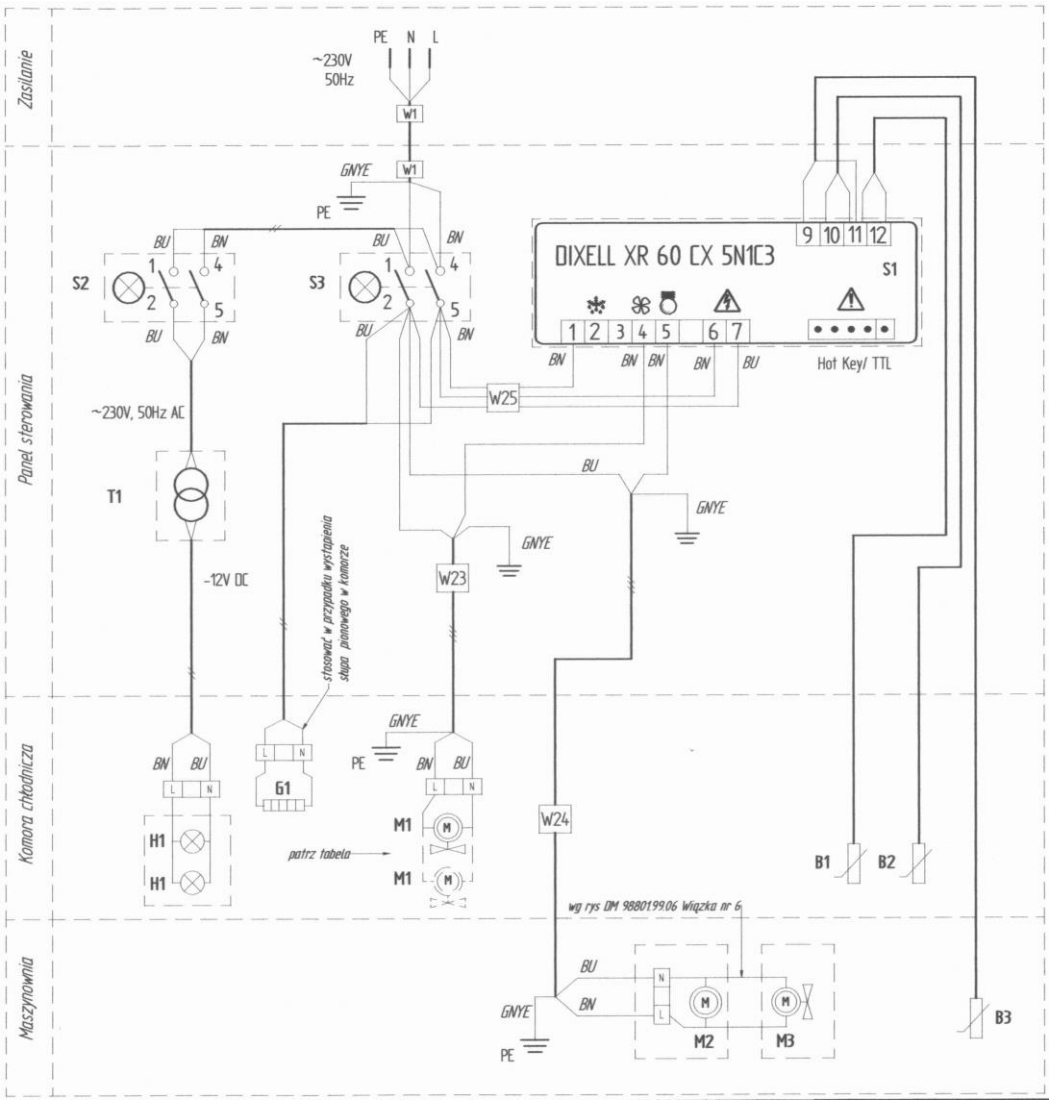

.

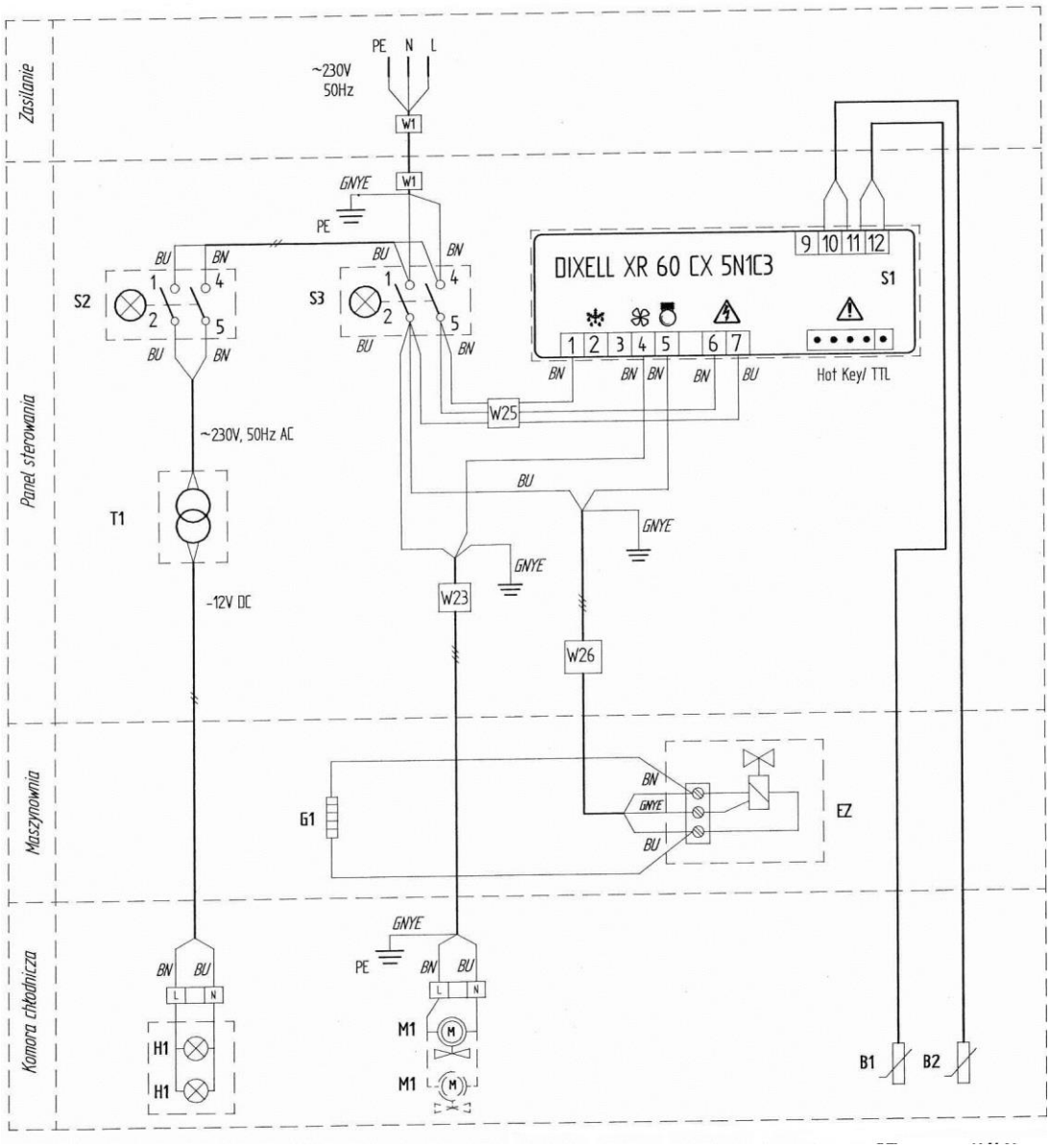
Zasilanie
Panel sterowania
Maszynownia
Komora chłodnicza
PE N L
~230V
50Hz
W1
GNYE
PE
BU BN
S2
S3
1 2 4 5
DIXELL XR 60 CX 5N1C3
S1
9 10 11 12
1 2 3 4 5 6 7
Hot Key/ TTL
W25
~230V, 50Hz AC
T1
-12V DC
W23
W26
G1
EZ
B1 B2
H1
M1
L N

.

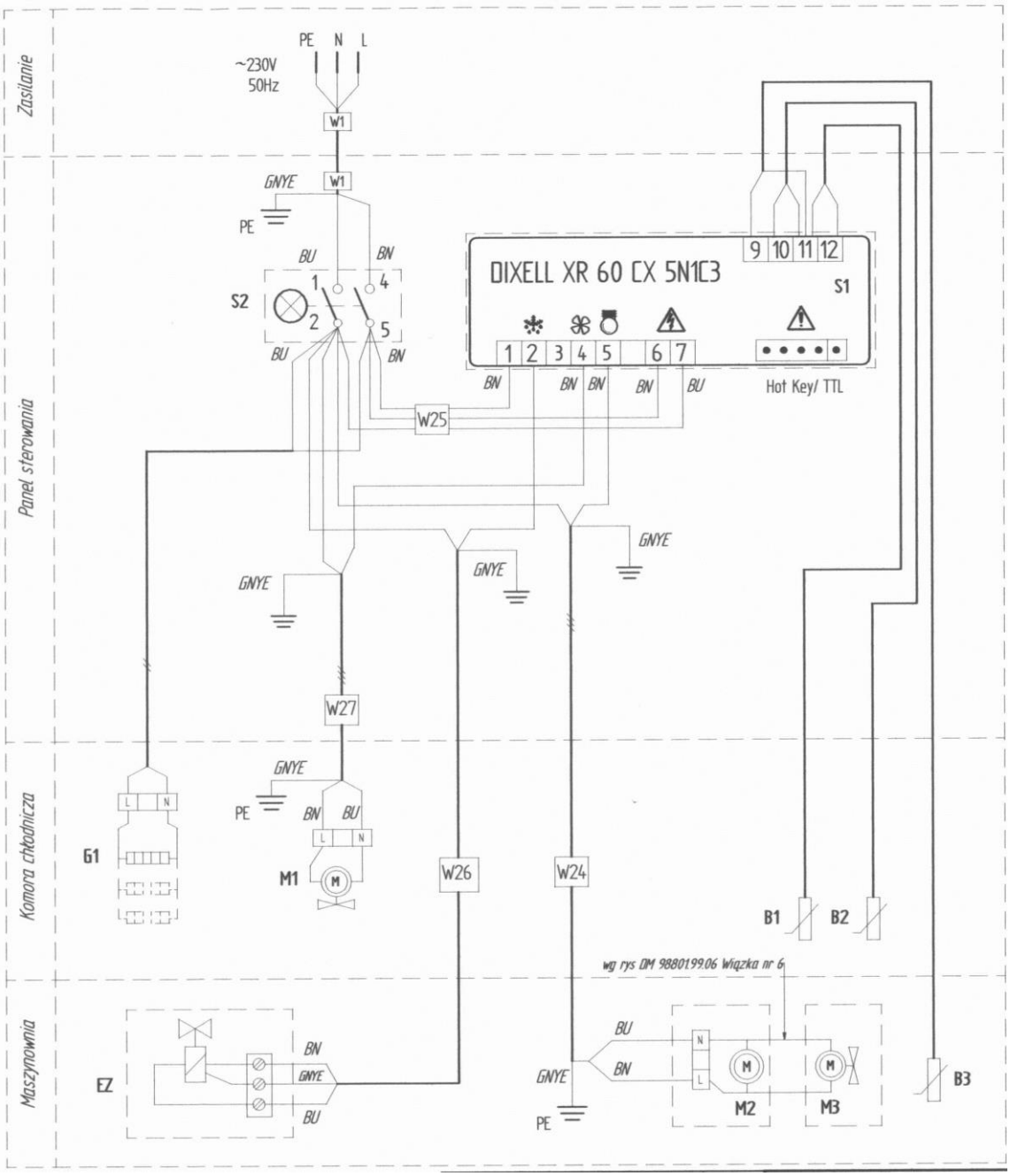
Zasilanie
Panel sterowania
Komora chłodnicza
Maszynownia
PE N L
~230V
50Hz
W1
GNYE
PE
BU
BN
S2
1
2
4
5
DIXELL XR 60 CX 5N1C3
S1
9 10 11 12
1 2 3 4 5 6 7
Hot Key/ TTL
W25
W27
W26
W24
G1
M1
EZ
B1
B2
B3
M2
M3
wg rys DM 9880199.06 Wiązka nr 6

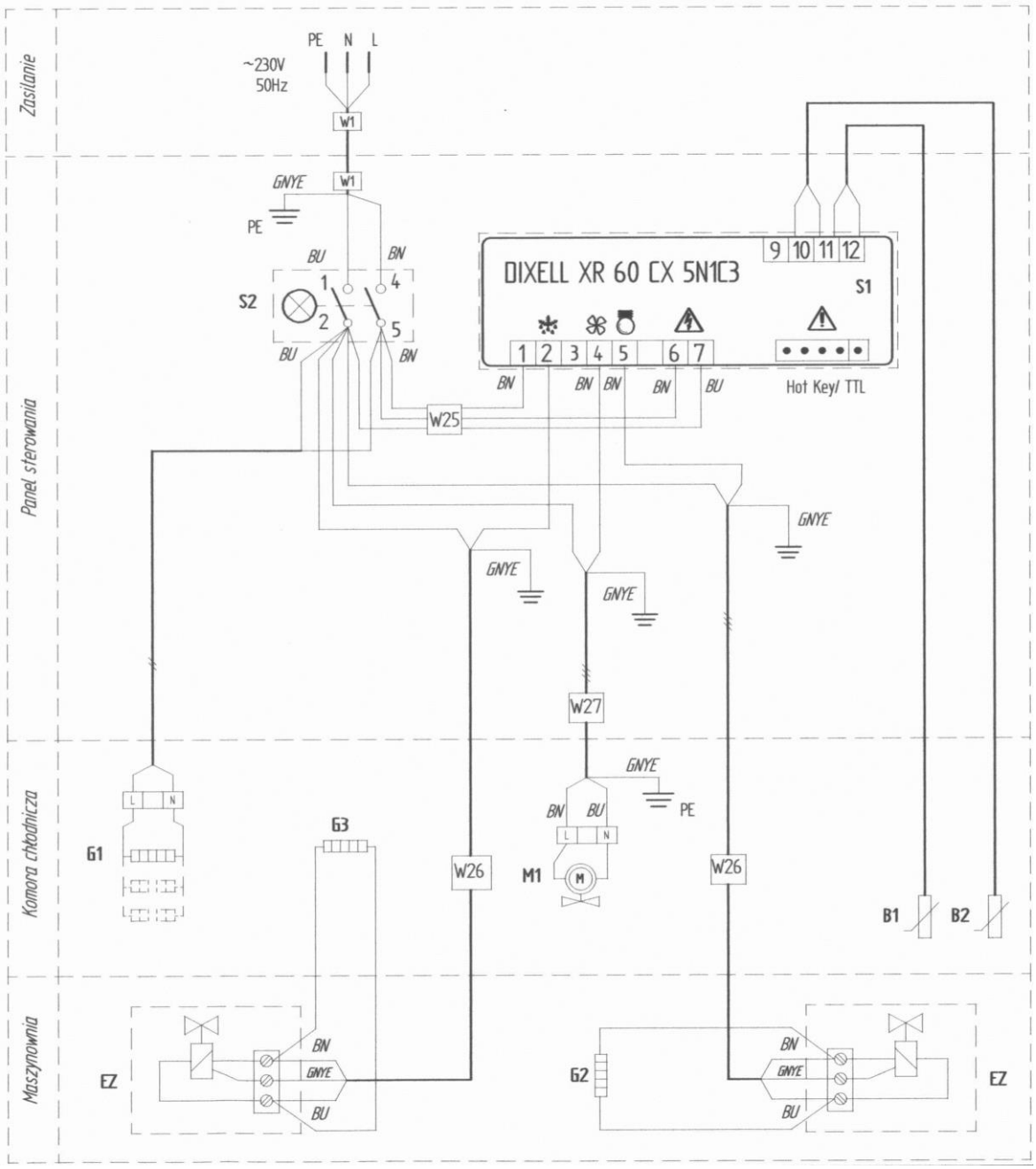
Zasilanie
Panel sterowania
Komora chłodnicza
Maszynownia
PE N L
~230V
50Hz
W1
GNYE
PE
BU
BN
S2
DIXELL XR 60 CX 5N1C3
S1
9 10 11 12
1 2 3 4 5 6 7
Hot Key/ TTL
W25
W27
W26
G1
G3
M1
B1
B2
EZ
G2

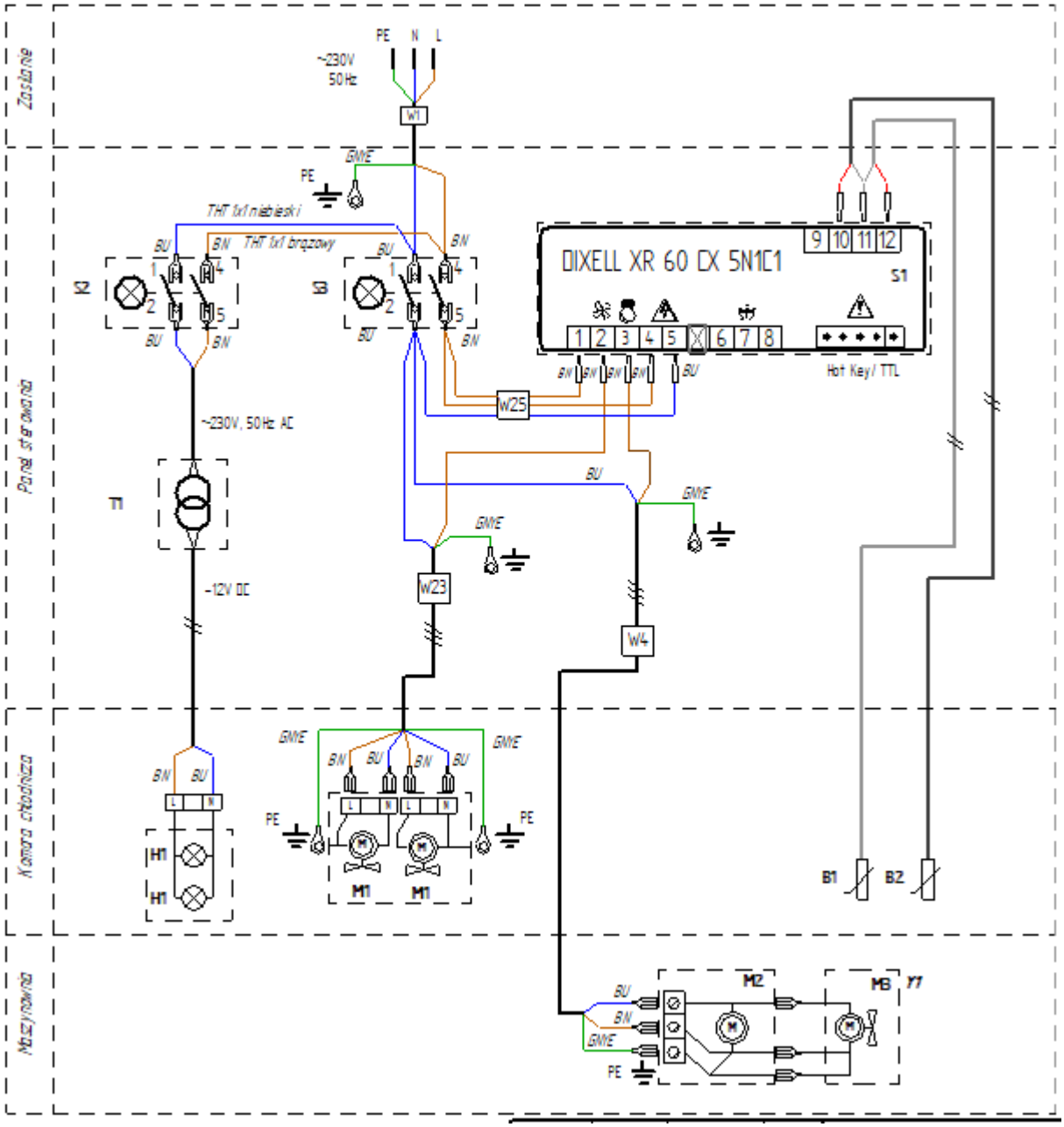

DORA METAL Sp. z o.o.

ul. Chodzieska 27
64-700 Czarnków

Telefon +48 (067) 255 20 42
Faks +48 (067) 255 25 15

http://www.dora-metal.pl

e-mail: info@dora-metal.pl
serwis@dora-metal.pl

serwis tel. 602286179

Informacje zawarte w tym dokumencie mogą być zmieniane przez DORA METAL bez powiadomienia użytkownika. Żadna część tego dokumentu nie może być reprodukowana ani rozpowszechniana w jakiejkolwiek formie albo przez jakiekolwiek środki, bez pisemnego zezwolenia DORA METAL

Prawa autorskie © 2019 dla DORA METAL Sp. z o.o.
Wszelkie prawa zastrzeżone